TONGYANG GROUP

www.tongyangpumps.com

บริษัท ทงหยังเทคโนโลยี (ประเทศไทย) จำกัด

ผู้นำผลิตภัณฑ์คุณภาพ มาตรฐานระดับสากล มีอะไหล่แท้พร้อมบริการ
และสินค้าคุณภาพด้านอุตสาหกรรมและการเกษตร ภายใต้แบรนด์

EBARA SUN PUMP SUKIPUMP IZUMI SGS URS UKAS CE

NEW

มอเตอร์บาดาล "เอบาร่า"

EBARA MOTOR

ใช้กับแรงดันไฟฟ้าตก ตั้งแต่ 150 โวลต์ถึง 230 โวลต์ ได้อย่างดีเยี่ยม
ใช้กระแสไฟฟ้า (A) ในการสตาร์ทน้อย คุ้มค่าในการลงทุน
รับประกันนาน

ประทับใจคนใช้
ถูกใจช่างเจาะ
มอเตอร์ที่ทนแรงดันไฟตก!

ใช้กับเครื่องปั่นไฟ และไดนาโมได้ทุกชนิด

ทนแรงดันไฟตกได้ถึง 150 โวลต์

ทนแรงดันไฟตกได้ถึง **150 โวลต์**

New Innovative Submersible Ebara Motors

นวตกรรมใหม่ ของมอเตอร์เครื่องสูบน้ำบาดาล "เอบาร่า" มอเตอร์ ที่ไม่กลัวไฟตก
ตอบโจทย์ผู้ใช้น้ำและช่างขุดเจาะบ่อบาดาลได้อย่างดีเยี่ยม
เป็นมอเตอร์ต้นกำลังสำหรับเครื่องสูบน้ำบ่อบาดาล ขนาด 4"
หรือโตกว่า ออกแบบแยกอิสระ
สามารถประกอบเข้ากับเครื่องสูบน้ำได้ตามต้องการ
ระยะชนที่ชนต่อกับเครื่องสูบน้ำเป็นไปตามมาตรฐาน (NEMA)

คุณสมบัติ

-สามารถใช้ได้ตั้งแต่แรงดันไฟฟ้า 150~230 โวลต์ สำหรับ ขนาด 0.5~1.5 แรงม้า
-สามารถใช้ได้ตั้งแต่แรงดันไฟฟ้า 160~230 โวลต์ สำหรับ ขนาด 2.0 แรงม้า
-สามารถใช้ได้ตั้งแต่แรงดันไฟฟ้า 180~230 โวลต์ สำหรับ ขนาด 3.0 แรงม้า
-สามารถใช้กับเครื่องปั่นไฟ และไดนาโมทุกชนิดได้อย่างดีเยี่ยม
-ขดลวดชนิด Resiatant Coil Wire For Voltage drop
-สามารถทำงานได้ตลอดทั้งวัน ในขณะที่แรงดันไฟฟ้าตก
-รับประกันคุณภาพสินค้า 1 ปี (ยกเว้น บ่อบาดาลน้ำไม่พอ)
-ประหยัดไฟฟ้า และลดต้นทุนของค่าสินค้า
-ประหยัดเวลาในการดูแลรักษา

ผ่านสถาบันการตรวจสอบ

QC HISTORY
Apr.1991 Company began production under
The QC guidance of EBARA Corp and EBARA DENSAN
Corp. (JAPAN)
Nov.1996 Factory was approved by FM.(U.S.A.)
Jan 1997 Submersible motor and pump section certilied ISO.9002
Jun. 1997 Submersible motor approved for CE mark certilication
Sep.1997 Company began QC committee and 5S action

เอกสารรับรองคุณภาพผลิตภัณฑ์

"EBARA" MOTOR SOLAR SYSTEM

เอบาร่า มอเตอร์

มอเตอร์ปั๊มน้ำบาดาล สำหรับระบบโซล่าเซลล์ (พลังงานแสงอาทิตย์)

เป็นเครื่องสูบและมอเตอร์ สำหรับ
ระบบโซล่าเซลล์ (พลังงานแสงอาทิ
ทางเลือกใหม่ของพลังงานทดแทน

สำหรับการลงทุนที่สุดคุ้มค้า
ให้ปริมาณน้ำมาก แรงส่งสูง
ทนทาน ประหยัด
เหมาะสำหรับการใช้งานใน

- ระบบประปาหมู่บ้าน
- ระบบการเกษตร
- ระบบน้ำในฟาร์มเลี้ยงสัตว์ต่าง
- ระบบฉีดโรย
- ระบบน้ำที่พักอาศัย

ตารางและประสิทธิ์ภาพเครื่องสูบ

Pump	Stage	Hp	L/PM	0	25	30	40	50	60	70	80	90	100	120	140	160	180	200	220	240	260	280	300	340	360	380	ท่อส่ง
รุ่น ST	ใบพัด	แรงม้า	Q/Hr	0	1.5	1.8	2.4	3.0	3.6	4.2	4.8	5.5	6.0	7.2	8.4	9.6	10.8	12	13	14.4	16	17	18	20	22	23	
1506	6	0.5	H ความส่งสูง	47	43	42	38	32	25	18																	1-1/4"
1514	14	1.5		112	92	88	80	67	52	35																	1-1/4"
1517	17	2.0		146	120	110	102	86	67	45	23																1-1/2"
1313	13	1.5		119	101	80	60	39	18																		
2509	09	1.0		66		57	53	48	42	33	24	16															
2512	12	1.5		88		77	71	65	55	45	33	21															
2515	15	2.0		112		98	94	85	73	60	45	30															
3509	09	1.5		64				57	56	53	52	47	40	28	13												2"
3513	13	2.0		91				82	79	77	72	66	57	38													
3518	18	3.0		124				116	107	100	92	82	70	43													
5507	07	1.5		41							35	34	33	32	29	26	23	18	14								
5510	10	2.0		58							49	48	47	44	41	37	32	27	20	13							
6007	07	2.0		45									38	36	33	30	27	23	20	16	12						
6010	10	3.0		64									54	52	47	43	38	33	28	23	17						
8006	06	2.0		36											30	29	28	26	25	23	22	21	19	17	15	14	
8008	08	3.0		49											41	40	38	36	34	32	31	28	26	24	21	19	

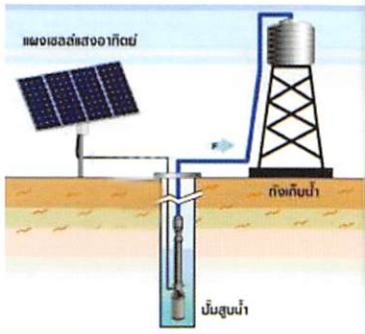

EBARA

SOLAR "EBARA" MOTOR SYSTEM

เอบาร่า มอเตอร์ มอเตอร์ปั๊มน้ำบาดาล สำหรับระบบโซล่าเซลล์ (พลังงานแสงอาทิตย์) "EBARA" MOTOR เอบาร่า มอเตอร์ เป็นมอเตอร์ต้นกำลังสำหรับเครื่องสูบน้ำบาดาล ขนาด 4 นิ้ว 220 โวลต์ 3 เฟส 50 Hz. ถูกออกแบบมาใช้สำหรับระบบแผงโซล่าเซลล์โดยตรง สำหรับพื้นที่ที่ไม่มีกระแสไฟฟ้าเข้าถึง สะดวก, ประหยัด, และปลอดภัยสำหรับผู้ใช้งาน สามารถประกอบเข้ากับเครื่องสูบน้ำได้ทุกยี่ห้อ ระยะชนต่อเข้ากับเครื่องสูบน้ำบาดาล เป็นไปตามมาตรฐาน (NEMA)

อุปกรณ์ประกอบด้วย

แผงโซ่ล่าเซลล์	การคำนวณการใช้แผงโซล่าเซลล์ให้คิดตามจำนวนวัตต์ของมอเตอร์ เช่น 1 แรงม้า 750 วัตต์ แผงโซล่าเซลล์ที่ใช้ต้องไม่น้อยกว่า 1,000 วัตต์
อินเวอร์เตอร์	ใช้อินเวอร์เตอร์ที่ใช้กับมอเตอร์ 3 เฟส 220 โวลต์ มีระบบปรับรอบมอเตอร์ในกรณีที่แผงโซล่าเซลล์จ่ายกระแสไฟ ไม่เพียงพอ มีช่องให้ต่อสวิทซ์กันน้ำแห้ง สามารถต่อเข้ากับไฟฟ้าตามบ้าน หรือ แผงโซล่าเซลล์ได้ด้วย ปั๊มน้ำบาดาลพร้อมมอเตอร์ เป็นมอเตอร์ ขนาด 220 โวลต์ 3 เฟส เท่านั้น
ถังเก็บน้ำ	ควรออกแบบถังเก็บน้ำให้เพียงพอต่อการใช้น้ำแต่ละวัน
สวิทซ์กันน้ำแห้ง	ควรติดตั้งอุปกรณ์ป้องกันน้ำแห้งบ่อ เพื่อป้องกันมอเตอร์ไม่ให้เกิดความเสียหาย

ลายละเอียด "EBARA" เอบาร่า มอเตอร์ ขนาด 4 นิ้ว 50 Hz (Thee phase)

KW	HP	Volts	Wire	A	Rpm	H(mm)	Kg	Thrust Load(N)	Liquid Type	C
วัตต์	แรงม้า	โวลต์	สายไฟ	แอมแปร์	รอบ/นาที	สูง (มม.)	น้ำหนัก/(กิโล)	รับแรงกดแนวดิ่ง	ลักษณะของเหลว	อุณหภูมิองศา
0.37	1/2	220/230	3	2.3	2840	237	7.6	1500	Clean Water	0~40
0.75	1	220/230	3	4.0	2810	289	9.65	3000	Clean Water	0~40
1.1	1.5	220/230	3	5.4	2810	319	10.85	3000	Clean Water	0~40
1.5	2.0	220/230	3	7.1	2790	354	12.45	3000	Clean Water	0~40
2.2	3.0	220/230	3	10.4	2790	408	14.65	4000	Clean Water	0~40

การเลือกขนาดของสายไฟ สำหรับมอเตอร์ปั๊มน้ำบาดาล 220 โวลต์ 3 เฟส

ลายละเอียดมอเตอร์			กระแส	ขนาดสายไฟ (ตารางมิลลิเมตร)				
VOLT	KW	HP	A	1.0	1.5	2.5	4	6
220 โวลต์	0.37	1/2	2.3	100	330	550	850	1300
3 เฟส	0.75	1	4.0	80	220	370	590	880
	1.1	1.5	5.4	100	170	320	540	800
	1.5	2.0	7.1	50	100	200	350	500
	2.2	3.0	10.4	-	60	100	200	320

EBARA

ZBH 4 SERIES

Submersible Motor

SUBMERSIBLE MOTOR ZBH 4 –SERIES

"เอบาร่า" มอเตอร์เครื่องสูบน้ำ บาดาล ขนาด 4"

คุณลักษณะเด่น EBARA MOTOR

เปลือกหุ้ม (frame) มอเตอร์ทำด้วยสแตนเลส # SUS 304 ทนทานต่อการกัดกร่อนไม่เป็นสนิม เพลา (Shaft) ชนิดเซาะร่องที่ปลายเพลาทำจากสแตนเลส # SUS 431Q เป็นที่ยอมรับทั่วโลก แข็งแรงทนทาน ระบบหล่อลื่นด้วยน้ำยา "Propylene Glycol" ไม่เกิดสนิมไม่เป็นพิษต่อสิ่งแวดล้อม สามารถใช้ได้กับอุตสาหกรรมน้ำดื่มได้ ระบบเรซิ่น (Resin System) ห่อหุ้มขดลวดอย่างมิดชิด ป้องกันการปริแตกและอากาศไม่สามารถผ่านเข้าได้ แบริ่ง (Bearing)ชนิดคิงส์บิวรี่รองรับน้ำหนักกระแทกได้สูง และยังมีตัวไดอะแฟรมปรับสภาพแรงดัน ซิลเพลา (Oil Seal) ใช้ออยซิลเพื่อป้องกันไม่ให้น้ำเข้าไปผสมกับน้ำยาหล่อเย็น และยังสามารถกันทรายไม่ให้เข้าไปในตัวมอเตอร์ได้ด้วยยางหุ้มรอบเพลา (Sand Filter Slinger)เพื่อป้องกันทรายไม่ให้เข้าในตัวมอเตอร์ได้ ระยะต่อชนกับเครื่องสูบน้ำ เป็นไปตามมาตรฐานนีม่า (NEMA) ขั้วสายไฟมอเตอร์ (Cable Connector)ออกแบบไร้รอยต่อถอดเปลี่ยนได้ และมียางห่อหุ้มอีกชั้นสามารถป้องกันน้ำซึมเข้ามอเตอร์ได้ 100% มีเช็ควาล์ว (Check Valve) พร้อมตะแกรงกรอง

รายละเอียดของมอเตอร์

การทำงาน	: ต่อเนื่อง	ฉนวน	: Class F
แรงดันไฟฟ้า	: + 10% /- 10%	จำนวนสตาร์ท	: 30 ครั้ง/ชั่วโมง
อุณหภูมิสูงสุด	: 30 องศา	ระยะจุ่มสูงสุด	: 150 เมตร
การป้องกัน	: IP 68	ปริมาณการไหลผ่านของน้ำ	: 0.63 M/S

รุ่นมอเตอร์ ZBH4N	กำลังมอเตอร์380โวลต์		ความยาว	กว้าง	น้ำหนัก
	HP	KW	mm	mm	Kg
	1.5	1.1	319	95	10.85
	2.0	1.5	354	95	12.45
	3.0	2.2	408	95	14.65
	5.0	3.7	555.5	95	22.75
	7.5	5.5	680	95	32.60

รุ่นมอเตอร์ ZBH4N	กำลังมอเตอร์220โวลต์		ความยาว	กว้าง	น้ำหนัก
	HP	KW	mm	mm	Kg
	0.5	0.37	262	95	9.05
	1.0	0.75	319	95	11.3
	1.5	1.1	379	95	14.5
	2.0	1.5	409	95	15.3
	3.0	2.2	484	95	18.6
	5.0	3.7	650	95	28.5

การเลือกขนาดของสายไฟ

EBARA

ความยาวสายไฟสูงสุดสำหรับมอเตอร์ 1 เฟส (220V)

รายละเอียดมอเตอร์			กระแส	ขนาดสายไฟ (ตารางมิลลิเมตร)					
VOLT	HP	KW	A	1.5	2.5	4	6	10	16
220 โวลต์/ 50 เฮิร์ท	0.5	0.37	3.1	120	200	320	480	810	1260
	1.0	0.75	5.5	60	100	170	250	430	670
	1.5	1.1	7.6	40	70	120	180	300	470
	2.0	1.5	10.3	-	60	90	130	230	360
	3.0	2.2	14.9	-	40	60	90	150	230
	5.0	3.7	20	-	-	40	60	100	160

ความยาวสายไฟสูงสุดสำหรับมอเตอร์ 3 เฟส (380V)

รายละเอียดมอเตอร์			กระแส	ขนาดสายไฟ (ตารางมิลลิเมตร)					
VOLT	HP	KW	A	1.5	2.5	4	6	10	16
380 โวลต์/ 50 เฮิร์ท	1.5	1.1	3.1	300	500	810	1210	2060	3200
	2.0	1.5	4.1	220	370	590	880	1500	2340
	3.0	2.2	6.6	150	250	400	600	1030	1600
	5.0	3.7	9.9	90	150	240	370	630	980
	7.5	5.5	13.9	60	110	170	260	440	690

คุณลักษณะของมอเตอร์บาดาล EBARA (เอบาร่า) รุ่น ZBH4N PSC

มอเตอร์บาดาล สำหรับบ่อ ขนาด 4 นิ้ว ระบบไฟ 220 โวลต์ 1 เฟส												
รุ่น มอเตอร์ 1 เฟส 220 โวลต์ 50 Hz	กำลังมอเตอร์		การทำงานสูงสุด Full Load						Locked Rotor Torque	Locked Rotor Torque	KVA	Line-Line Resistance aT 20°C
	แรงม้า	วัตต์	แรงดันไฟฟ้า	กระแสไฟฟ้า	รอบมอเตอร์ รอบ/นาที	ประสิทธิ์ภาพมอเตอร์	เพาเวอร์แฟกเตอร์	วัตต์				
	HP	W	(V)	(A)	Rpm	EFF.(%)	P.F.(%)	(W)	Ts/ Tn(%)	Ts/ Tn(%)	CODE	(Ω)
	0.5	370	220	3.1	2870	58.3	99.2	635	80	9.3	D	M:8.8200
			230	3.1	2880	55.3	99.2	669	87	9.5	D	S:15.8200
	1.0	750	220	5.5	2860	66.5	97.9	1128	56	17.1	D	M:4.5400
			230	5.5	2880	65.3	96.5	1149	61	17.7	D	S:7.5900
	1.5	1100	220	7.6	2860	70.4	98.9	1562	46	21.5	B	M:3.1150
			230	7.4	2870	69.9	98.4	1589	50	21.8	B	S:5.3200
	2.0	1500	220	10.3	2850	71.1	97.4	2111	41	32.8	C	M:2.1700
			230	10.2	2870	69.9	95.9	2148	45	43.0	C	S:3.6600
	3.0	2200	220	14.9	2855	72.3	97.8	3045	41	48.3	B	M:2.4990
			230	14.7	2870	70.9	96.5	3102	44	48.5	C	S:1.5810

มอเตอร์บาดาล สำหรับบ่อ ขนาด 4 นิ้ว ระบบไฟ 380 โวลต์ 3 เฟส										
รุ่นมอเตอร์ 3เฟส 380 โวลต์ 50 HZ	แรงกดแนวดิ่ง	กำลังมอเตอร์		กระแสไฟฟ้า	ประสิทธิ์ภาพมอเตอร์	เพาเวอร์แฟกเตอร์	ความเร็วรอบมอเตอร์	สตาร์ทแบบ	สายไฟ	
									ขนาด	ความยาว
	N	HP	KW	A	%	%	1/min	-	mm2	m
	3000	1.5	1.1	3.1	72	80	2870	-	3x1.0	1.5
	3000	2.0.	1.5	4.1	72	80	2870	-	3x1.5	1.6
	4000	3.0	2.2	6.0	71	85	2880	-	3x1.5	2.0
	6500	5.0	3.7	9.9	71	81	2890	-	3x2.5	2.0
	6500	7.5	5.5	13.9	71	81	2870	-	3x2.5	2.0

EBARA

Control Box

กล่องสตาร์ทไฟฟ้า "เอบาร่า"

ออกแบบมาเพื่อเพิ่มระดับการป้องกันของมอเตอร์ปั๊มบาดาล ไม่ให้เกิดความเสียหายอันเนื่องมาจากมอเตอร์กินกระแสแอมป์สูง ที่เกิดจากหลายสาเหตุ เช่น ไฟตก , ไฟเกิน , ต่อสายผิด , ใบพัดติด โดยโอเวอร์โหลดที่กล่องสตาร์ทจะทำการตัดกระแสไฟฟ้าทันที

กล่องสตาร์ทไฟฟ้า " เอบาร่า" สำหรับมอเตอร์บาดาล 4" กระแสไฟ 220 โวลต์							
ไฟฟ้าความถี่	แรงดันไฟฟ้า	กำลังมอเตอร์	กระแสไฟฟ้า	โอเวอร์โหลด	สตาร์ทแบบ	คาปาซิเตอร์สตาร์ท	คาปาซิเตอร์รัน
50 Hz	220V 1 P	Hp	Amps	Max.Amps	-	Mfd	Mfd
		0.5	4.2	6.0	CSIR	43-53	-
		1.0	8.1	9.0	CSIR	86-103	-
		1.5	9.8	10.0	CSCR	105-126	10
		2.0	13.2	15.0	CSCR	189-227	20
		3.0	16.8	18.0	CSCR	270-324	35
		5.0	24.0	24.0	CSCR	270-324	100

อุปกรณ์

โอเวอร์โหลด	:	ผลิตภัณฑ์ ญี่ปุ่น โรงงาน YAMADA
คาปาซิเตอร์ รัน	:	ผลิตภัณฑ์ ไต้หวัน
ตัวเรือน	:	เหล็กเคลือบสีกันสนิม

Cable

Cable สายไฟมอเตอร์บาดาล "เอบาร่า"
ยางหุ้มขั้วสายไฟป้องกันน้ำซึมเข้าได้ 100%

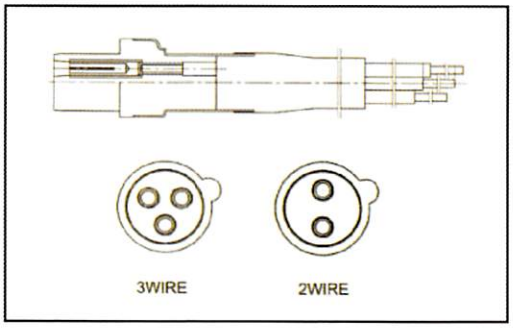

ZBH 6
SERIES 50HZ

SUBMERSIBLE MOTOR ZBH 6 -SERIES
"เอบาร่า" มอเตอร์เครื่องสูบน้ำ บาดาล ขนาด 6"

Motor 6"

คุณลักษณะเด่น EBARA MOTOR

เป็นมอเตอร์ต้นกำลังสำหรับเครื่องสูบน้ำบ่อบาดาล ออกแบบแยกอิสระ สามารถประกอบเข้ากับเครื่องสูบน้ำได้ตามต้องการ สามารถใช้กับน้ำทุกสภาพในบ่อบาดาลทนต่อการกัดกร่อนและให้กำลังอย่างมีประสิทธิ์ภาพ ระบบซีลขดลวดด้วยเรซิ่น ป้องกันทั้งอากาศและน้ำเข้าสู่ขดลวดอย่างสิ้นเชิง ช่วยนำพาความร้อนจากขดลวดออกสู่ภายนอก ระยะต่อชนต่างๆ ที่ชนต่อกับเครื่องสูบน้ำเป็นไปตามมาตรฐาน (NEMA)

คุณสมบัติทางเทคนิค

เปลือกหุ้มมอเตอร์ (Casing) เพลา (Shaft) ฝาครอบหัวบน และฝาครอบล่าง ทำด้วยสแตนเลส ทนทานต่อการกัดกร่อนไม่เป็นสนิม (Kingsbury Type Thrust Bearing)แบริ่ง ชนิดคิงส์บิวรี่รองรับน้ำหนักกระแทกได้สูง และยังมีตัวไดอะแฟรมปรับสภาพแรงดันระบบหล่อลื่นด้วยน้ำยา " Propylene Glycol "ไม่เกิดสนิมไม่เป็นพิษต่อสิ่งแวดล้อม สามารถใช้ได้กับอุตสาหกรรมน้ำดื่มได้ ซิลเพลา (Mechanical Seal) ทำจาก ซิลิคอนคาร์ไบด์ SiC/ SiC มีความแข็งแรงและทนทานต่อการเสียดสี สามารถระบายความร้อน ทนทานต่อการกัดกร่อนของสารเคมีได้เป็นอย่างดี มียางหุ้มเพลา (Sand Filter Slinger) เพื่อป้องกันทรายไม่ให้เข้าในตัวมอเตอร์ได้ ขั้วสายไฟมอเตอร์ (Cable Connector)ออกแบบไร้รอยต่อถอดเปลี่ยนได้ และมียางห่อหุ้มอีกชั้นสามารถป้องกัน น้ำซึมเข้ามอเตอร์ได้ 100%

การใช้ประโยชน์

สำหรับบ่อบาดาลขนาด 6" หรือโตกว่า เป็นมอเตอร์บาดาล ต้นกำลังสำหรับเครื่องสูบน้ำบ่อบาดาล ออกแบบแยกอิสระ สามารถประกอบเข้ากับเครื่องสูบน้ำบาดาลได้ทุกยี่ห้อ

Operating Parameters	
Nominal rated voltage	±10%
Max starts / h	40
Max. water temperature	30°C
Flow rate	0.16 m/sec
Maximum motor startings per hour	20 for D.O.L. type
Max immersion depth	350 m

VM6 Sectional View

VM6 50Hz		
No.	Part	Material
1	cable	2PNCT-F
2	shaft	SUS431
3	sand slinger	NBR/SPCC
4	seal cover	SUS304
5	Screws	SUS304
6	seal	SiC/SiC
7	end cover	SUS304
8	bracket	FC200
9	O-ring	NBR/FPM
10	bearing	KC670
11	stator	50A1300
12	thrust pad	SUS420J2Q
13	diaphragm	NBR

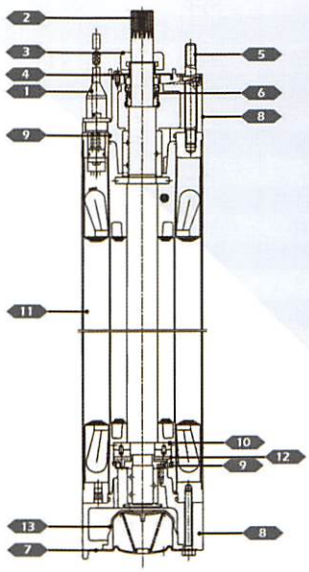

5HP~7.5HP

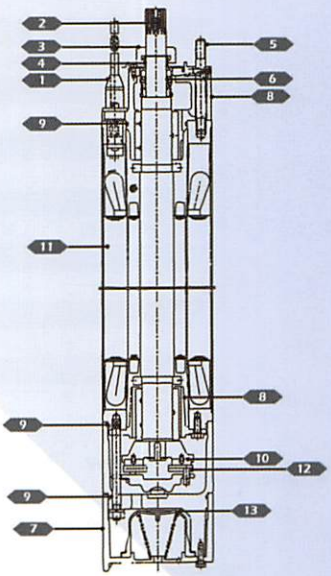

10HP~30HP

ZBH 6
SERIES 50HZ
Submersible Motor

VM6 Dimensions

Type	kw	HP	Dimensions H(mm)	Wire
ZBH 6 N	3.7	5	504	3 or 4
ZBH 6 N	5.5	7.5	559	3 or 4
ZBH 6 N	7.5	10	668.5	3 or 4
ZBH 6 N	11	15	734.5	3 or 4
ZBH 6 N	15	20	819.5	3 or 4
ZBH 6 N	18.5	25	891.5	3 or 4
ZBH 6 N	22	30	971.5	3 or 4
ZBH 6 N	30	40	1200	3 or 4
ZBH 6 N	37	50	1260	3 or 4

>Note1 : 4C with ground wire
>Note2 : Removable cable connector 4.4 m long

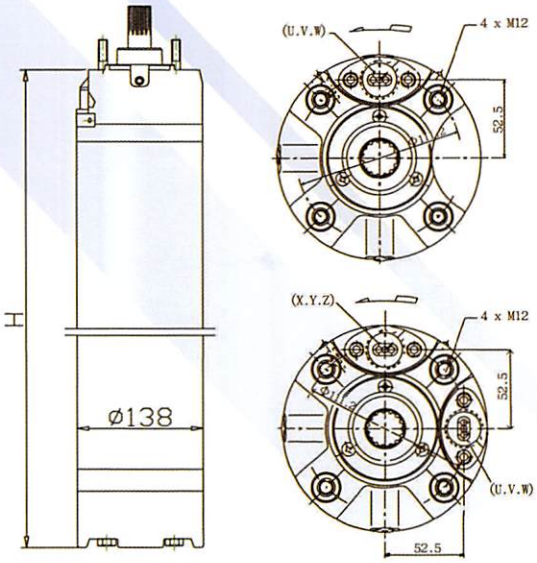

Unit(mm)

2BH6N Selection Chart

VM6 50Hz (Three-Phase)

Type	P2 KW	P2 HP	Voltage V	In Amp	Efficiency %	Nn RPM	Weight kg	Thrust Load N
2BH 6 N	3.7	5	380	9.5	75.14	2810	36	7500
			400	9.1	76.68	2830	36	7500
			415	8.9	76.84	2840	36	7500
2BH 6 N	5.5	7.5	380	12.5	79.05	2820	41	7500
			400	12	79.06	2840	41	7500
			415	11.7	79.69	2860	41	7500
2BH 6 N	7.5	10	380	17.8	77.67	2800	49	15500
			400	17.6	76.86	2820	49	15500
			415	17.4	77.46	2840	49	15500
2BH 6 N	11	15	380	25.6	76.99	2810	56	15500
			400	24.6	77.98	2830	56	15500
			415	24.2	78.64	2850	56	15500
2BH 6 N	15	20	380	34	77.87	2810	64	15500
			400	32.8	78.61	2830	64	15500
			415	32.3	79.12	2850	64	15500
2BH 6 N	18.5	25	380	41	79.25	2810	72	15500
			400	39.5	79.92	2830	72	15500
			415	39	80.28	2850	72	15500
2BH 6 N	22	30	380	46	83.1	2820	83	15500
			400	44	83.73	2830	83	15500
			415	43	83.77	2840	83	15500
2BH 6 N	30	40	380	64.1	83	2820	95	15500
			400	63.5	82	2830	95	15500
			415	64.6	80	2840	95	15500
2BH 6 N	37	50	380	80.1	83	2820	105	15500
			400	77.9	82	2830	105	15500
			415	77.9	81	2840	105	15500

Voltage and Starting Specification

kw	3.7	5.5	7.5	11	15	18.5	22	30	37
hp	5	7.5	10	15	20	25	30	40	50
	DOL/Y-Delat	DOL/Y-Delat	DOL/Y-Delat	DOL/Y-Delat	DOL/Y-Delat	DOL/Y-Delat	DOL/Y-Delat	DOL/Y-Delat	DOL/Y-Delat
220v	• •	• •	• •	• •	•	•	•		
380/415v	• •	• •	• •	• •	• •	• •	• •	• •	• •
440v	•	•	•	•	•	•	•	• •	• •

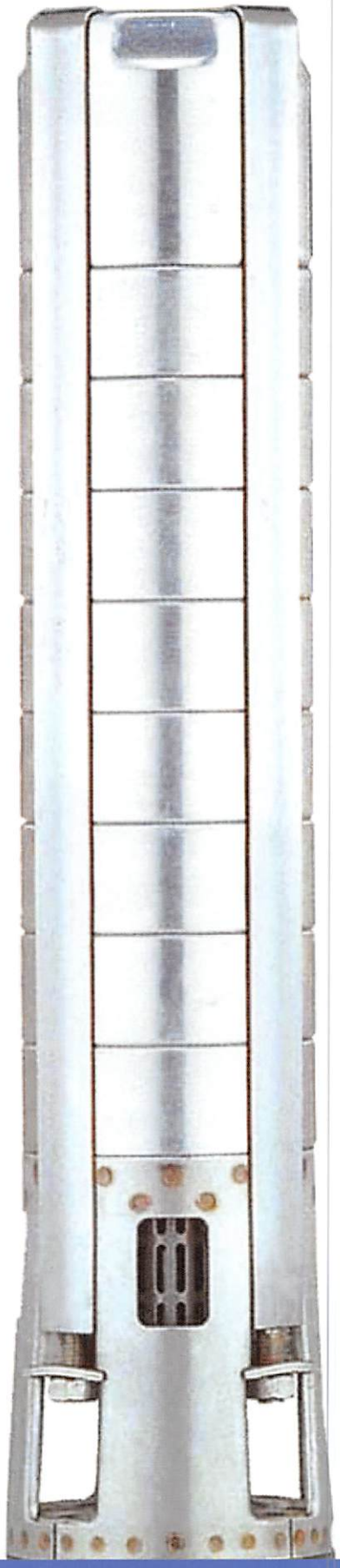

เครื่องสูบน้ำบาดาลสแตนเลส ขนาดบ่อ 6 นิว

SP-SERIER

SUPER STAINLESS STEEL

6" Submersible Deep Well Pump

คุณลักษณะพิเศษ(FEATURES)

เป็นเครื่องสูบน้ำสำหรับบ่อบาดาล ขนาด 6 นิ้ว
หรือใหญ่กว่าให้ปริมาณการสูบน้ำปริมาณมาก
ใช้ได้กับสภาพน้ำที่มีค่า ph น้อยกว่า7
เพราะเครื่องสูบผลิตจากสแตนเลสคุณภาพสูง
ไร้ปัญหาเรื่องหินปูนเกาะใบพัด
ทุกชิ้นส่วนถอดออกมาทำความสะอาดได้ง่าย
ใบพัดสแตนเลสทนการเสียดสีของเม็ดทรายได้เป็นเยี่ยม

ลักษณะของเหลว pumped liquids สะอาด

ของเหลวที่ไม่มีฤทธิ์กัดกร่อนและไม่มีเศษวัสดุ
Clean,non-corrosive and non-abrasive liquids

ข้อมูลทางด้านเทคนิค (TECHNICALDATA)

อุณหภูมิของเหลวสูงสุด Max.liquid temperature :
60 องศาเซลเซียล
ปริมาณทรายที่ปนกับน้ำสูงสุด Max.sand content :
50 กรัม/ลูกบาศก์เมตร

การใช้งานทั่วไป APPLICATIONS

สูบน้ำขึ้นมาผลิตระบบประปาดื่มได้
potable water supply from deep wells
การเกษตรและชลประทาน agricultural-irrigation
งานสูบน้ำเทศบาลและระบบอุตสาหกรรม
municipal and industrial
เพิ่มแรงดันของปั๊มและจัดสวน
Pressure boosting&Fountain,
ระบบดับเพลิง fire-fighting systems

SUPER STAINLESS STEEL

6" Submersible Deep Well Pump

Materials of Construction

Component	Materials	Standard
1 Valve casing	Stainless steel	304
2 Valve con	Stainless steel	304
3 Valve seat	NBR/Stainless steel	304
4 Valve guide	Stainless steel	304
5 Diffuser	Stainless steel	304
6 Neck ring	NBR	
7 Diffuser Bearing	NBR	
8 Split cone nut	Stainless steel	304
9 Split cone	Stainless steel	304
10 Impeller	Stainless steel	304
11 Suction inter connector	Stainless steel	304
12 Strainer	Stainless steel	304
13 Shaft	Stainless steel	431
14 Coupling	Stainless steel	420
15 Strap	Stainless steel	304
16 Nut for strap	Stainless steel	304

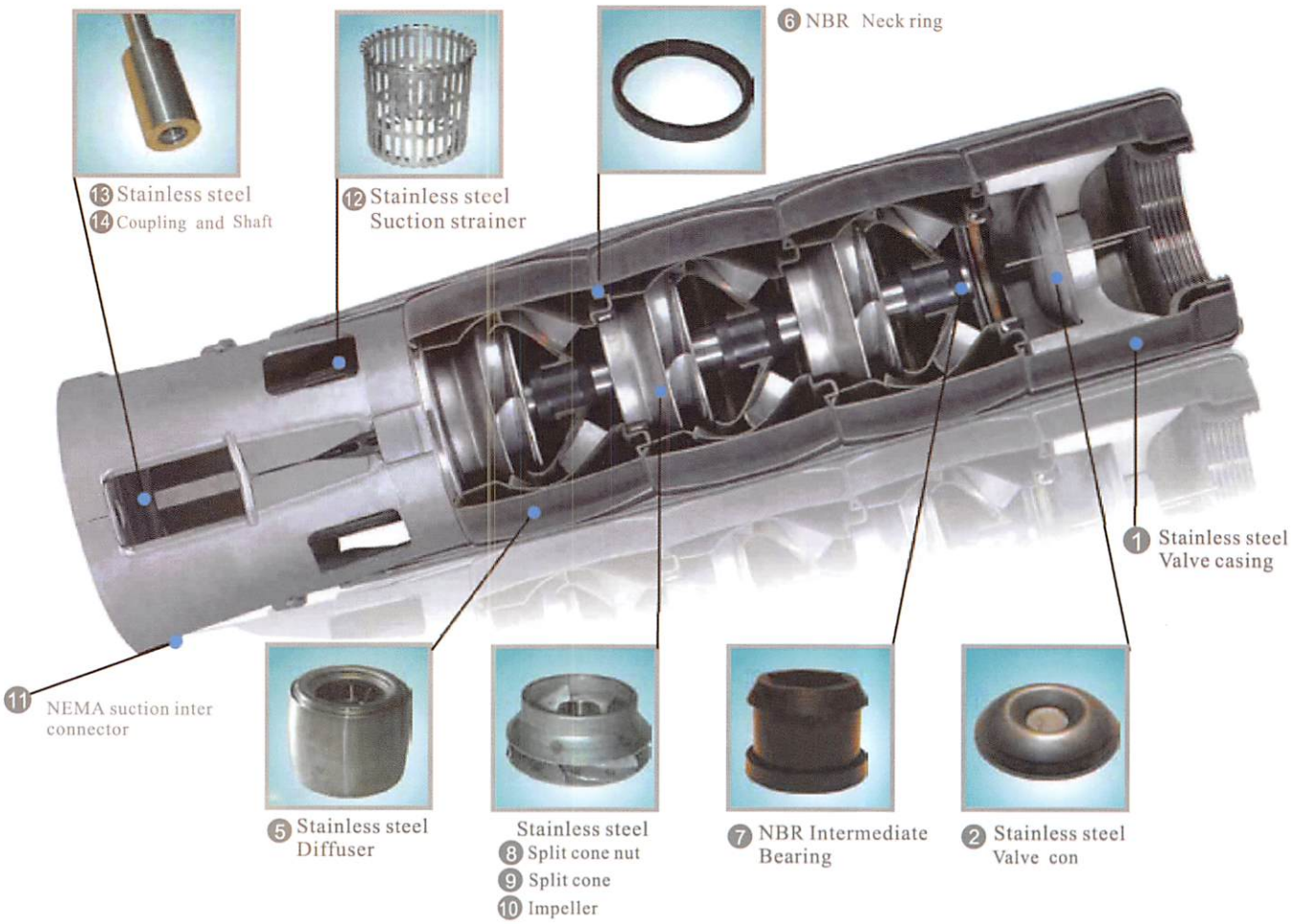

SUPER STAINLESS STEEL

6" Submersible Deep Well Pump

เครื่องสูบน้ำบาดาลสแตนเลส ขนาด 6 ลง 4 นิ้ว

คุณลักษณะพิเศษ(FEATURES)

เป็นเครื่องสูบน้ำสำหรับบ่อบาดาล ขนาด 6 นิ้ว หรือใหญ่กว่าให้ปริมาณการสูบน้ำมาก ท่อส่งน้ำขนาด 3 นิ้ว ใช้ได้กับสภาพน้ำที่มีค่า ph น้อยกว่า 7 เพราะเครื่องสูบผลิตจากสแตนเลสคุณภาพสูง ไร้ปัญหาเรื่องหินปูนเกาะใบพัด ทุกชิ้นส่วนถอดออกมาทำความสะอาดได้ง่าย ใบพัดสแตนเลสทนการเสียดสีของเม็ดทรายได้เป็นเยี่ยม ประหยัดค่าไฟเพราะใช้ประกอบกับมอเตอร์ขนาด 4 นิ้วเท่านั้น

Performance curves

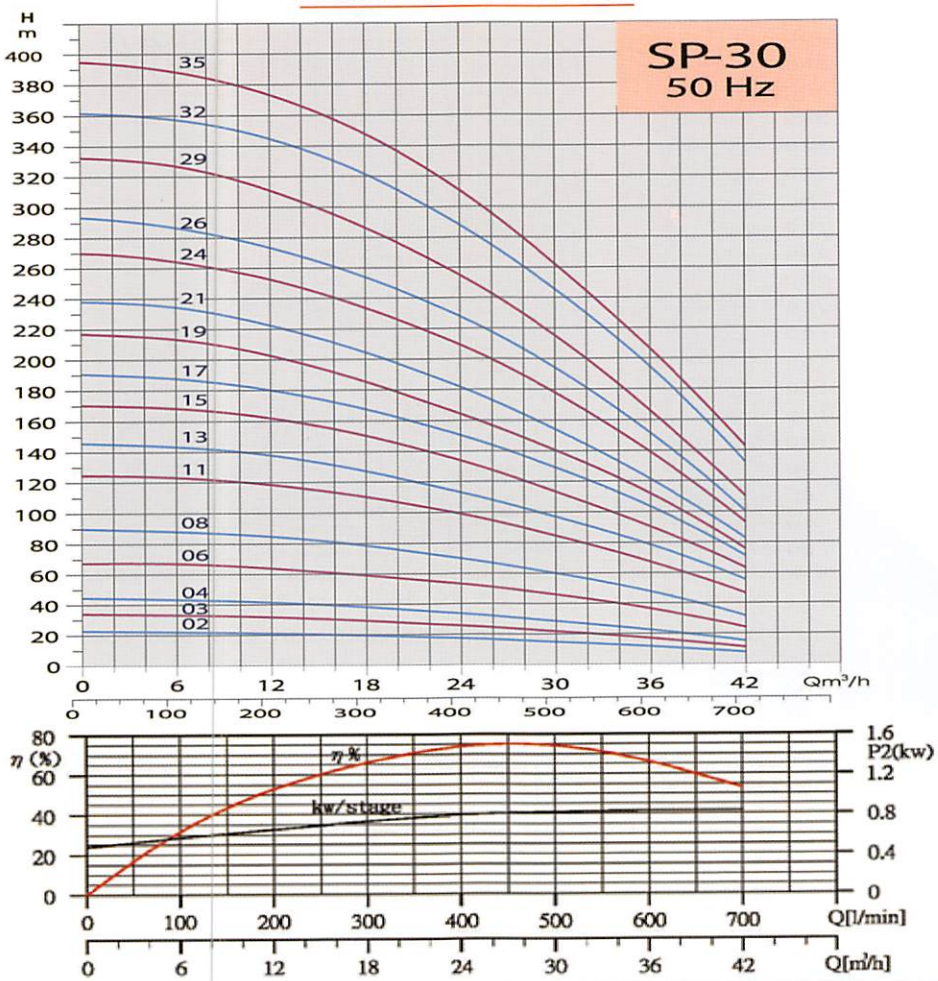

Pump Type	Motor P2		Q capacity 2900rpm							
			m³/h	6	12	18	24	30	36	Discharge
	kw	HP	1/min	100	200	300	400	500	600	ท่อส่ง
SP30-02	2.2	3	HEAD IN METERS	22	21	20	18	16	14	3"
SP30-03	3	4		32	31	30	26	22	18	3"
SP30-04	3.7	5		43	41	39	32	28	22	3"
SP30-06	5.5	7.5		68	63	59	54	46	38	3"
SP30-08	7.5	10		87	82	79	70	60	48	3"
SP30-11	11	15		123	119	110	99	84	67	3"
SP30-13	11	15		144	139	127	114	98	79	3"
SP30-15	15	20		167	161	153	134	115	91	3"
SP30-17	15	20		188	180	167	150	130	104	3"
SP30-19	18.5	25		212	202	184	165	140	111	3"
SP30-21	18.5	25		235	221	204	181	154	120	3"
SP30-24	22	30		264	256	234	209	178	140	3"
SP30-26	22	30		286	276	255	228	194	150	3"
SP30-29	30	40		327	308	286	257	214	166	3"
SP30-32	30	40		358	343	321	287	244	192	3"
SP30-35	30	40		389	372	348	311	261	205	3"

SUPER STAINLESS STEEL

6" Submersible Deep Well Pump

เครื่องสูบน้ำบาดาลสแตนเลส ขนาด 6 ลง 4 นิ้ว

คุณลักษณะพิเศษ(FEATURES)

เป็นเครื่องสูบน้ำสำหรับบ่อบาดาล ขนาด 6 นิ้ว หรือใหญ่กว่าให้ปริมาณการสูบน้ำมาก ท่อส่งน้ำขนาด 4 นิ้ว ใช้ได้กับสภาพน้ำที่มีค่า ph น้อยกว่า 7 เพราะเครื่องสูบผลิตจากสแตนเลสคุณภาพสูง ไร้ปัญหาเรื่องหินปูนเกาะใบพัด ทุกชิ้นส่วนถอดออกมาทำความสะอาดได้ง่าย ใบพัดสแตนเลสทนการเสียดสีของเม็ดทรายได้เป็นเยี่ยม ประหยัดค่าไฟเพราะใช้ประกอบกับมอเตอร์ขนาด 4 นิ้วเท่านั้น

Performance curves

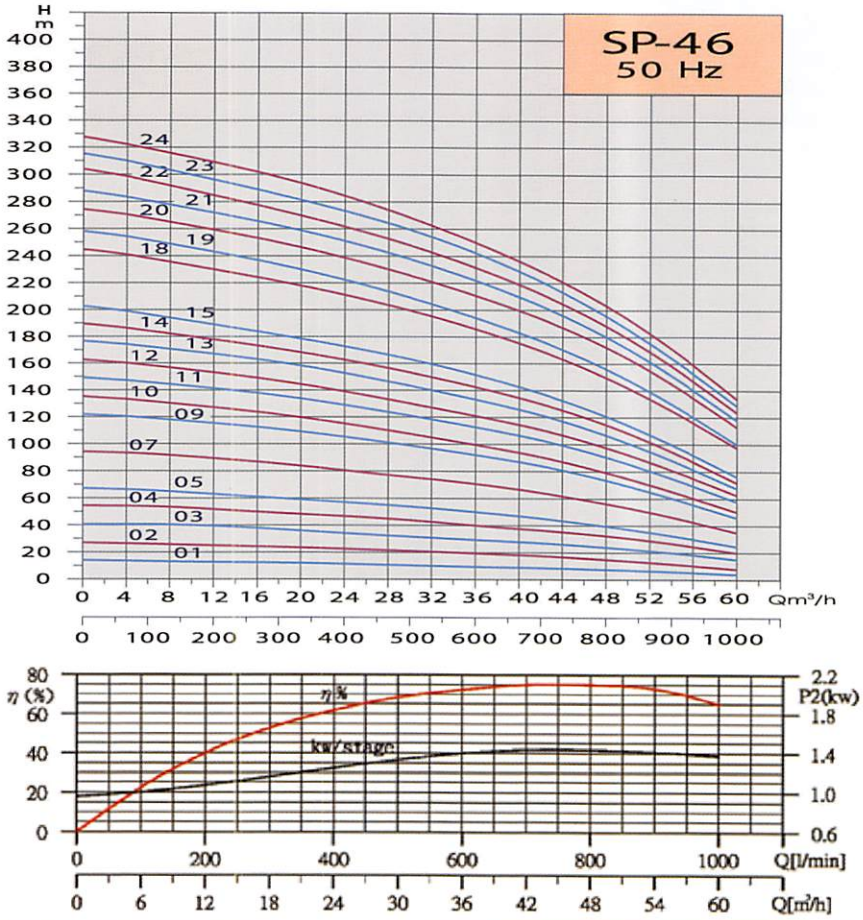

Pump Type	Motor P2		Q capacity 2900rpm						
			m³/h	12	24	36	48	56	Discharge
	kW	HP	1/min	200	400	600	800	933	ท่อส่ง
SP46-01	2.2	3	HEAD IN METERS	13	11	10	8	6	4"
SP46-02	3.7	5		26	22	20	17	11	4"
SP46-03	5.5	7.5		40	34	30	24	19	4"
SP46-04	7.5	10		51	48	40	32	26	4"
SP46-05	7.5	10		63	58	51	40	30	4"
SP46-07	11	15		88	80	72	57	43	4"
SP46-09	15	20		116	106	94	74	56	4"
SP46-10	15	20		127	115	100	80	60	4"
SP46-11	18.5	25		141	130	114	90	69	4"
SP46-12	18.5	25		152	139	121	98	73	4"
SP46-13	22	30		168	154	134	108	81	4"
SP46-14	22	30		178	162	142	114	86	4"
SP46-15	22	30		190	172	151	120	92	4"
SP46-18	30	40		230	212	187	150	117	4"
SP46-19	30	40		243	222	196	156	120	4"
SP46-20	30	40		260	239	210	173	135	4"
SP46-21	37	50		273	251	221	180	140	4"
SP46-22	37	50		286	261	231	188	146	4"
SP46-23	37	50		297	274	242	196	152	4"
SP46-24	37	50		308	286	250	206	160	4"

SUPER STAINLESS STEEL

4" Submersible Deep Well Pump

เครื่องสูบน้ำบาดาลสแตนเลส ขนาด 4 นิ้ว

คุณสมบัติ(FEATURES)

เป็นเครื่องสูบน้ำสำหรับบ่อบาดาลขนาด 4 นิ้วหรือโตกว่า เหมาะสำหรับเพื่อการสูบน้ำปริมาณน้ำมากและที่ต้องใช้แรงดันสูง ของโรงงานอุตสาหกรรม , ระบบสปริงเกอร์ ,การเกษตรกรรมขนาดเล็กจนถึงใหญ่,และกรมชลประทาน ด้วยการผลิตที่ได้รับมาตรฐาน ISO 9000:2001 ทำให้เครื่องสูบน้ำมีอายุการใช้งานที่ยาวนาน ทุกชิ้นส่วนผลิตจากสแตนเลสสตีล STAINLESS STEEL ทนทานต่อสภาพน้ำที่มีค่า PHตั้งแต่ 6.5 ถึง 8.5 ไม่เป็นสนิม สามารถทนการเสียดสีของเม็ดทรายได้ดีที่สุดในโลก ลดค่าใช้จ่ายในการบำรุงรักษา ไร้เสียงรบกวน มีวัสดุให้เลือกใช้งานได้อย่างเหมาะสม เช่น SUS # 304 สำหรับงานทั่วไป SUS # 316 สำหรับสภาพน้ำที่มีฤทธิ์กัดกร่อนสูง และ น้ำทะเล

คุณลักษณะพิเศษ

1. ใบพัด (Impeller)ผลิตจากสแตนเลสสตีล ไม่เป็นสนิม แข็งแรงทนทานไม่เป็นพิษต่อสิ่งแวดล้อม เป็นระบบ มัลติเสตรท Multi Stage จำนวนหลายใบพัด ทำให้สามารถเพิ่มแรงดันได้สูงปริมาณน้ำมาก
2. หัวปั๊ม (Discharge) เกลียวท่อจ่ายน้ำใช้มาตรฐาน BSP ใช้ประกอบกับท่อน้ำได้ทั่วโลก
3. เช็ควาล์ว(Check Valve) ออกแบบมาเพื่อรับแรงกระแทกของการไหลย้อนกลับของน้ำ (Water Hammer)
4. เพลา (Shaft) ชนิด 6 เหลี่ยมแบบเซาะร่อง(สำหรับ รุ่น Sp05-10-18-25) และชนิดทรงกลม(สำหรับ รุ่น Sp 40-75) ให้ความแข็งแรง ทนทานต่อการกัดกร่อน และส่งผ่านกำลังไปยังใบพัดได้เป็นอย่างดี
5. ข้อต่อยอย (Coupling) ไม่เป็นสนิม โดยมีการเซาะร่องเฟืองตามระบบมาตรฐานของสถาบัน นีม่า NEMA จาก U.S.A
6. ตัวเสื้อปั๊ม (Pump Casing)ทนการเสียดสี และการกัดกร่อนของสภาพน้ำได้ดี
7. ขาปั๊ม (Suction Interconnect) ไม่เป็นสนิม มีความแข็งแรงออกแบบง่าย สามารถประกอบเข้ากับมอเตอร์ได้ทุกยี่ห้อ และมีตะแกรงกรองกรวดและทรายที่มีขนาดใหญ่

Specifications

รุ่น	Sp-05,10&18	Sp-25	Sp-25
ท่อส่ง	1-1/4"	1-1/2"	2"
เส้นผ่าศูนย์กลาง	4" (98.5mm)		
ใบพัด	สแตนเลส # 304 SST		
เพลา	สแตนเลส # 304 SST		
ตะแกรงกรอง, เช็ควาล์ว,ขาปั๊ม	สแตนเลส # 304 SST		
ประกับสายไฟ	สแตนเลส # 304 SST		



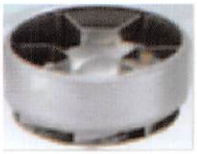


SUPER STAINLESS STEEL

4" Submersible Deep Well Pump

Performance Curve — Sp-01

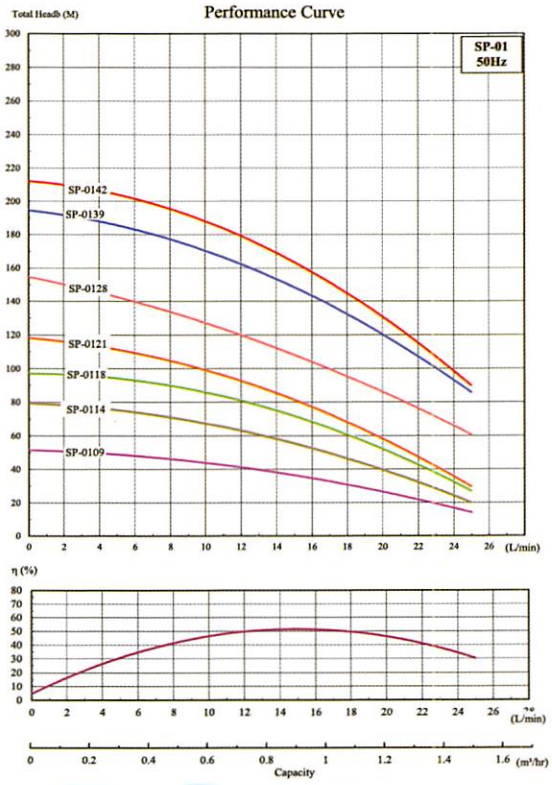

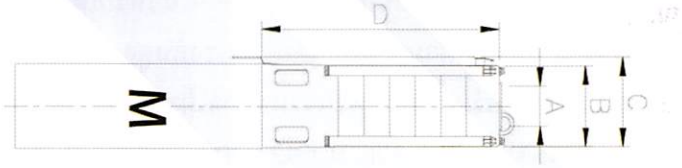

TYPE	Dimensions(mm)				WEIGHT	MOTOR		TOTAL HEAD	HEAD	M³/hr 0	0.3	0.6	0.9	1.0	1.5
	A	B	C	D	KG	HP	Kw	M	M	L/min 0	5	10	15	17	25
SP-0142				1072	9.8	1.5	1.1	219	134	217	198	175	147	134	77
SP-0139				1009	9.2	1.5	1.1	204	126	202	187	168	143	131	75
SP-0128				753	6.6	1	0.75	155	102	154	144	128	108	100	62
SP-0121	1 1/4"	86.7	98	606	5.2	1	0.55	116	76	118	113	104	83	78	48
SP-0118				543	4.7	1	0.55	100	67	98	94	86	74	67	42
SP-0114				459	4	0.5	0.37	77	50	79	74	68	54	50	17
SP-0109				354	3.1	0.5	0.37	50	34	51	49	45	37	34	14

Performance Curve — Sp-02

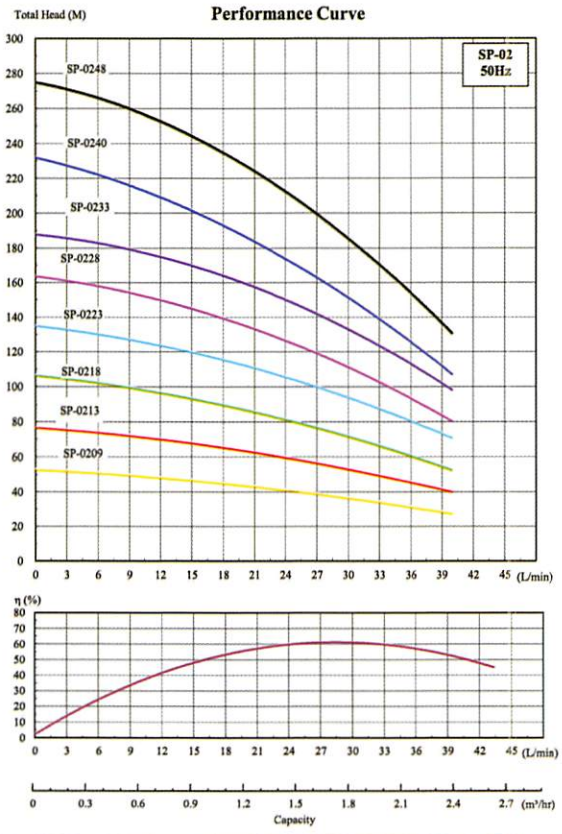

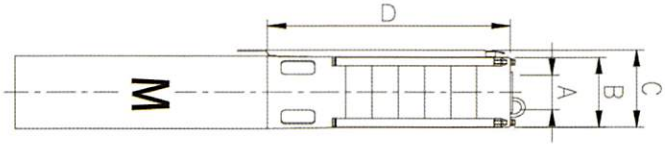

TYPE	Dimensions(mm)				WEIGHT	MOTOR		TOTAL HEAD	HEAD	M³/hr 0	0.9	1.0	1.5	1.8	2.0	2.4
	A	B	C	D	KG	HP	Kw	M	M	L/min 0	15	17	25	30	33	40
SP-0248				1209	12.1	3	2.2	278	176	275	245	240	208	184	169	131
SP-0240				1041	10.4	3	2.2	233	150	233	202	196	171	151	139	106
SP-0233				858	8.1	2	1.5	186	121	188	169	166	150	133	122	98
SP-0228	1 1/4"	86.7	98	753	7	2	1.5	158	106	164	145	141	125	112	103	79
SP-0223				648	6.2	1.5	1.1	129	86	136	120	117	104	94	88	70
SP-0218				543	5.1	1	0.75	101	67	107	93	91	81	72	66	53
SP-0213				438	4	0.75	0.55	72	48	77	68	66	59	54	50	39
SP-0209				354	3.2	0.5	0.37	50	32	54	47	46	41	37	35	27

SUPER STAINLESS STEEL

4" Submersible Deep Well Pump

SUN PUMP

Performance Curve — Sp-03

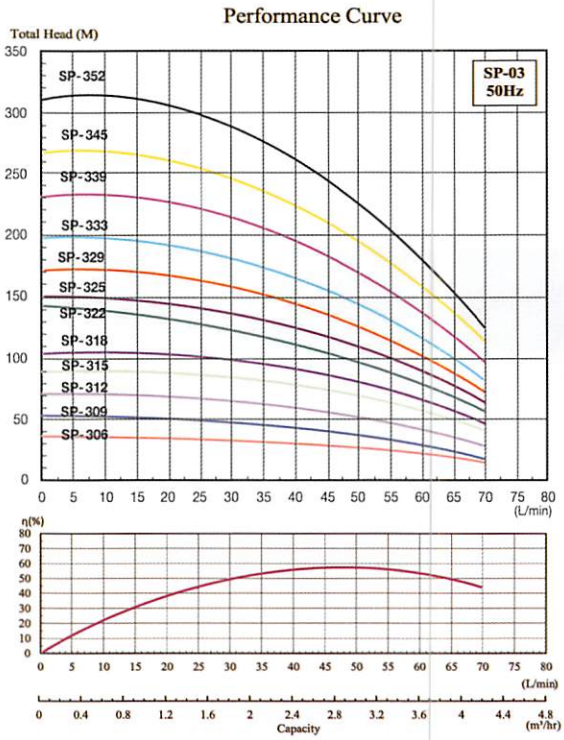

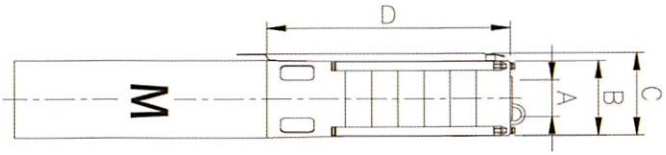

TYPE	Dimensions(mm)				Weight	Motor		TOTAL HEAD	HEAD	M³/hr					
										0	2.1	2.4	3.0	3.6	4.2
										L/min					
	A	B	C	D	KG	HP	Kw	M	M	0	35	40	50	60	70
SP-306				291	2.6	0.5	0.37	36	25	36	31	30	26	22	14
SP-309				354	3.1	0.75	0.55	54	37	54	46	44	38	30	19
SP-312				417	3.7	1.0	0.75	72	49	72	62	58	52	43	28
SP-315				480	4.2	1.5	1.1	90	61	90	80	77	69	57	40
SP-318				543	4.9	1.5	1.1	104	75	104	94	90	80	67	45
SP-322	1 1/4"	86.7	98	627	5.4	2.0	1.5	143	90	143	115	110	97	80	54
SP-325				690	6.0	2.0	1.5	149	102	149	128	124	110	90	60
SP-329				774	6.9	3.0	2.2	173	119	173	149	143	127	103	70
SP-333				858	7.9	3.0	2.2	198	137	198	172	164	145	118	80
SP-339				984	9.2	4.0	3.0	232	165	232	204	195	172	138	94
SP-345				1110	10.4	4.0	3.0	268	194	268	233	224	199	162	110
SP-352				1257	11.8	5.5	4.0	312	229	312	272	261	230	184	123

Performance Curve — Sp-05

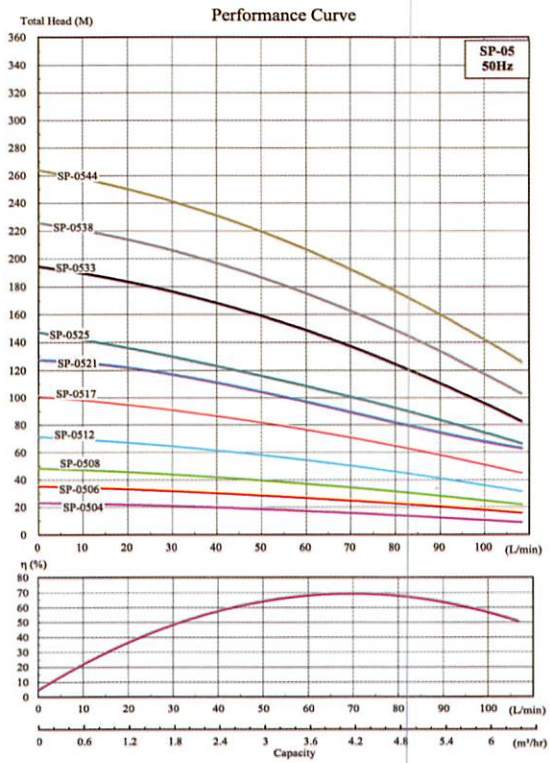

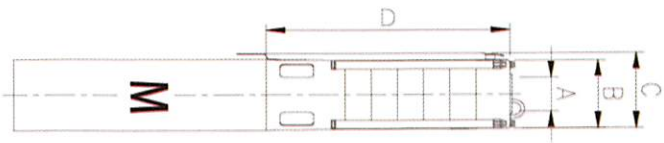

TYPE	DIMENSIONS(mm)				WEIGHT	MOTOR		TOTAL HEAD	HEAD	M³/hr 0	3	3.6	4.2	4.8	5.4	6.0
	A	B	C	D	KG	HP	Kw	M	M	L/min 0	50	60	70	80	90	100
SP-0544				1125	11	7.5	5.5	267	166	277	230	219	204	180	164	109
SP-0538				999	9.7	7.5	5.5	238	150	237	195	184	173	152	136	87
SP-0533				858	7.8	5	3.7	200	124	204	166	156	146	126	112	68
SP-0525				690	6.4	3	2.2	152	94	154	124	116	107	92	81	50
SP-0521	1 1/2"	86.7	98	606	5.3	3	2.2	128	79	132	106	99	92	78	69	45
SP-0517				522	4.7	2	1.5	104	63	106	86	82	76	66	60	39
SP-0512				417	3.7	1.5	1.1	73	46	75	61	57	53	46	41	27
SP-0508				333	2.9	1	0.75	48	31	51	41	39	37	32	29	19
SP-0506				291	2.3	0.75	0.55	37	22	38	31	29	27	24	22	14
SP-0504				249	2.2	0.5	0.37	24	15	26	21	20	19	16	15	10

SUPER STAINLESS STEEL

4" Submersible Deep Well Pump

Performance Curve — Sp-08

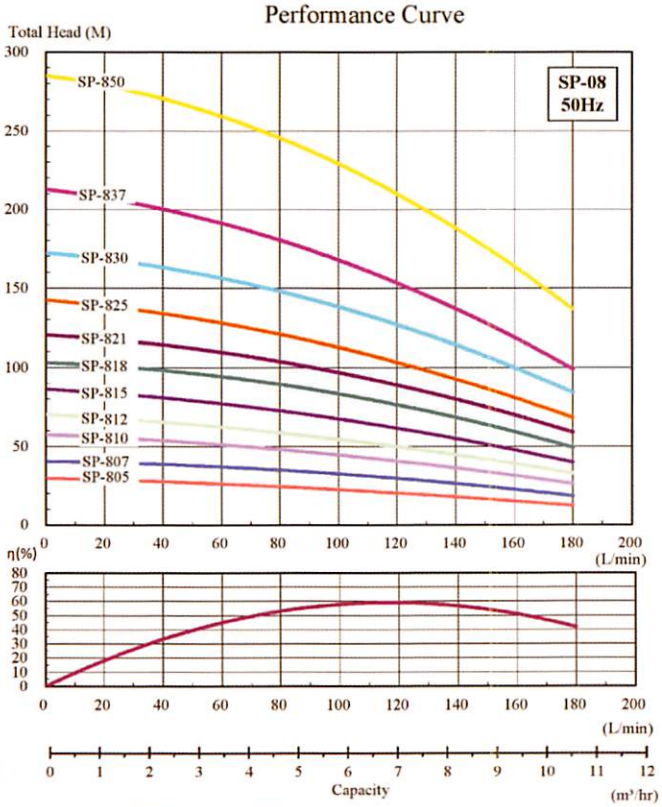

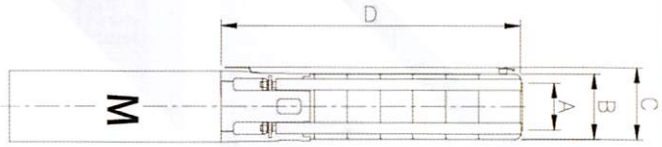

TYPE	Dimensions(mm)				Weight	Motor		TOTAL HEAD	HEAD	M³/hr				
										0	3.6	4.8	8.4	9.6
										L/min				
	A	B	C	D	KG	HP	Kw	M	M	0	60	80	140	160
SP-805	2"	87.3	98	385	4.1	1.0	0.75	30	19	30	26	24	19	15
SP-807				469	5.1	1.5	1.1	41	27	41	36	35	27	24
SP-810				595	6.6	2.0	1.5	58	38	58	51	47	38	32
SP-812				679	7.6	3.0	2.2	71	46	71	61	58	47	40
SP-815				805	9.1	3.0	2.2	87	59	87	76	72	57	49
SP-818				931	10.6	4.0	3.0	104	71	104	93	88	72	60
SP-821				1057	12.1	5.5	4.0	122	83	122	107	102	85	72
SP-825				1225	14.1	5.5	4.0	144	99	144	126	119	97	84
SP-830				1435	16.6	7.5	5.5	174	117	174	154	145	120	103
SP-837				1729	20.1	7.5	5.5	215	141	215	188	177	145	122
SP-850				2275	26.6	10	7.5	288	187	288	254	242	198	168

Performance Curve — Sp-14

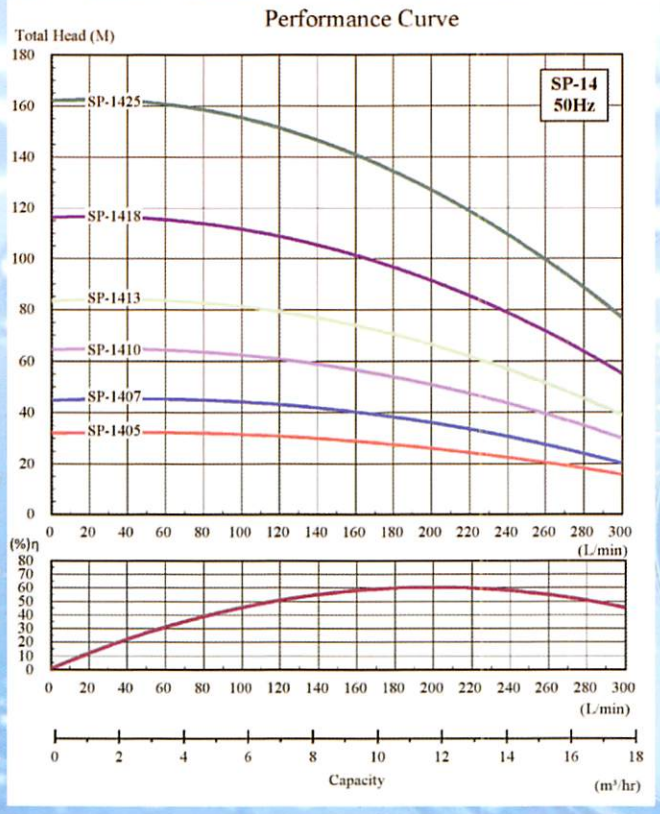

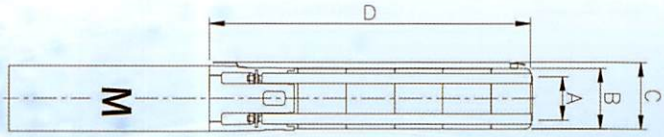

TYPE	Dimensions(mm)				Weight	Motor		TOTAL HEAD	HEAD	M³/hr					
										0	6.0	8.4	12	15	18
										L/min					
	A	B	C	D	KG	HP	Kw	M	M	0	100	140	200	250	300
SP-1405	2"	87.3	98	503	5.4	2.0	1.5	32	21	32	31	29	26	22	16
SP-1407				633	6.8	3.0	2.2	45	31	45	44	42	36	30	20
SP-1410				828	7.4	4.0	3.0	65	44	65	62	58	52	43	29
SP-1413				1023	8.9	5.5	4.0	84	57	84	80	77	67	56	38
SP-1418				1348	13.7	7.5	5.5	117	80	117	111	104	93	77	54
SP-1425				1803	17.9	10	7.5	163	109	163	154	145	129	107	75

SUPER STAINLESS STEEL

4" Submersible Deep Well Pump

SUN PUPM (สแตนเลส)

SELECTION CHART FOR SUN PUMP						Q = CAPACITY																						
ปริมาณน้ำ	PUMP	STAGE	POWER	MOTER	L/MIN	0	5	10	15	20	25	30	35	40	45	50	60	70	80	100	120	140	160	180	200	250	300	DISCHARGE
Q/GPM	MODEL	ใบพัด	HP	KW	Q/HR	0	0.3	0.6	0.9	1.2	1.5	1.8	2.1	2.4	2.7	3	3.6	4.2	4.8	6	7.2	8.4	9.6	10.8	12	15	18	ท่อออก(นิ้ว)
(5 GPM)	SP4-109	9	0.5	0.37		47	40	35	28	24	20																	1.1/4" BSP
	SP4-114	14	0.5	0.37		82	76	70	56	40	29																	
	SP4-136	36	1	0.75		210	197	175	145	100	80																	
	SP4-150	50	1.5	1.1		268	250	220	200	189	90																	
(10 GPM)	SP4-206	6	0.5	0.37		35			35	32	30	27	24	20														
	SP4-228	28	1.5	1.1		164			153	146	133	120	102	78														
	SP4-248	48	3	2.2		282			262	250	232	205	175	130														
(18 GPM)	SP4-306	6	0.5	0.37		38						32	31	30	29	26	20	13										
	SP4-309	9	1	0.75		57						49	47	44	41	39	30	20										
	SP4-312	12	1	0.75		76						65	62	59	56	52	40	26										
	SP4-315	15	1.5	1.1		95						82	79	74	70	65	50	32										
	SP4-318	18	1.5	1.1		114						98	94	89	83	78	61	40										
	SP4-325	25	2	1.5		158						136	131	124	116	108	85	55										
	SP4-333	33	3	2.2		209						179	173	163	153	143	112	73										
	SP4-352	52	5	3.7		329						283	272	257	241	225	176	115										
(25 GPM)	SP4-508	8	1	0.75		51				48	47	46	45	44	43	41	39	36	33	24								1.1/2" BSP
	SP4-509	9	1	0.75		66				64	62	60	58	56	54	52	48	46	43	34								
	SP4-512	12	1.5	1.1		76				72	70	69	68	67	65	62	59	54	50	36								
	SP4-515	15	1.5	1.1		89				84	80	78	76	74	72	70	68	66	60	49								
	SP4-517	17	2	1.5		108				103	101	99	97	95	92	88	84	77	70	51								
8Q (25 GPM)	SP4-805	5	1	0.75		30								27	26.6	26.3	26	25	24	23	22	20	17	13				2" BSP
	SP4-807	7	1.5	1.1		42								39	38	37	36	35	34	32	30	28	23	18				
	SP4-810	10	2	1.5		59								54	53	52	51	49	48	46	44	40	34	26				
	SP4-812	12	3	2.2		69								65	63	60	58	56	54	52	49	46	33	18				
	SP4-815	15	3	2.2		89								81	79	78	77	75	72	70	66	61	51	41				
	SP4-821	21	5	3.7		125								114	112	110	108	105	103	100	93	84	72	59				
	SP4-825	25	5	3.7		148								135	133	130	128	125	123	117	110	100	81	69				
(75 GPM)	SP4-1405	5	2	1.5		32														31	30	29	28	27	25	21	14	2" BSP
	SP4-1407	7	3	2.2		46														44	42	40	39	38	35	30	20	
	SP4-1410	10	5	3.7		65														62	60	58	56	54	51	42	28	
	SP4-1413	13	5	3.7		85														81	79	76	73	70	67	55	37	
	SP4-1418	18	7.5	5.5		118														113	109	105	102	98	93	77	51	
	SP4-1425	25	10	7.5		164														156	150	145	142	136	128	105	70	

HIGH STAGE SERIER SUBMERSIBLE PUMP

เครื่องสูบน้ำบาดาลสแตนเลส ชนิดแรงส่งสูง

SH-Series

คุณสมบัติ(FEATURES)

ตัวเรือนปั๊ม,ใบพัด,ฝาครอบ,เช็ควาล์ว ทุกชิ้นส่วนผลิตจากวัสดุที่เป็นสแตนเลส # 304 หมดปัญหาเรื่องสนิมเหล็กจากเครื่องสูบน้ำ สามารถใช้ได้กับน้ำสะอาดทั่วไป และสถาพน้ำที่มีค่า PH น้อยกว่า 7 ให้แรงดันสูงสุดถึง 400 เมตร
(ประกอบกับมอเตอร์บาดาล ขนาด 4" ได้ทุกยี่ห้อ)

ประโยชน์ในการใช้งาน (APPLICATION)

งานชลประทานเพื่อการเกษตร , งานประปาหมู่บ้าน
การระบายน้ำจากเหมือง , โรงงานอุตสาหกรรม
ส่งน้ำขึ้นที่ลาดเขา ระบบสปริงเกอร์

วัสดุ (MATERIALS)

ตัวเรือน	ใบพัด	เช็ควาล์ว	ฝาครอบสายไฟ	เพลา	ตัวกรอง	ขาปั๊ม	ท่อส่งน้ำ	น๊อต
สแตนเลสสตีล SUS # 304								

Specifications

TYPE	DISCH	TOTAL HEAD	CAPACITY		HEAD	LENGTH	WEIGHT	MOTOR	
	inch	M	L/min	M³/hr.	M	mm	KG	HP	kW
SH-0155	1 1/4	273	17	1	167	1484	15	2	1.5
SH-0160		296			180	1589	16	3	2.2
SH-0165		320			194	1694	17.1	5	3.7
SH-0170		344			207	1799	18.3	5	3.7
SH-0255	1 1/4	298	33	2	195	1484	15	4	3
SH-0260		326			210	1589	16	4	3
SH-0265		352			226	1694	17.1	4	3
SH-0270		379			242	1799	18.3	5.5	4
SH-0355	1 1/4	314	50	3	235	1484	15	5.5	4
SH-0360		340			246	1589	16	5.5	4
SH-0365		369			264	1694	17.1	7.5	5
SH-0370		395			282	1799	18.3	10	7.5
SH-0555	1 1/2	325	83	5	206	1484	15	7.5	5.5
SH-0560		348			216	1589	16	7.5	5.5
SH-0565		376			231	1694	17.1	10	7.5
SH-0570		404			246	1799	18.3	10	7.5

SUPER SUKI SUBMERSIBLE PUMPS

SUKI PUMP
スキ ポンプ

ซุปเปอร์ "ซูกิปั๊ม"

เครื่องสูบน้ำบาดาลสแตนเลส สำหรับบ่อ 4 นิ้ว

คุณลักษณะพิเศษ

- **ใบพัด** ทำจากวัสดุพิเศษซึ่งให้ความแข็งแรงทนทานต่อการกัดกร่อนเสียดสีของเม็ดทรายและเป็นวัสดุที่ไม่เป็นพิษต่อน้ำและสิ่งแวดล้อมใดๆ ทั้งสิ้น
- **เพลา** ผลิตจากสแตนเลสอย่างหนา (หมดปัญหาเรื่องเพลาขาด) ชนิดหกเหลี่ยมทนแรงบิดได้เป็นอย่างดี และยังส่งกำลังไปยังใบพัดได้เต็มที่
- **แหวนกันสึกของใบพัด** ได้ถูกออกแบบมาให้มีความกว้างและแบนราบเพื่อเปิดทางให้เม็ดทรายออกผ่านมาได้
- **หัวจ่าย** ของเครื่องสูบน้ำทำจากวัสดุที่เป็นสแตนเลสหล่อ แข็งแรงไม่แตกเกลียวไม่รูดถึงแม้จะมีการประกอบกับท่อกี่ครั้งก็ตาม
- **ฐานและคอของเครื่องสูบน้ำ** ผลิตจากสแตนเลสหล่อทนทานง่ายในการประกอบกับมอเตอร์ต่างๆ ได้เป็นอย่างดี ตะแกรงกรองทรายทำจากสแตนเลสเกรดเยี่ยมทนทานแข็งแรง ไม่เป็นสนิม
- **ข้อต่อ** ออกแบบให้มีความเที่ยงตรงสูง สะดวกง่ายในการประกอบทำจากสแตนเลสหล่อ เกลียวไม่รูดรับแรงบิดได้เต็มที่
- **เช็ควาล์ว** สแตนเลสให้แรงเสียดทานที่ต่ำมาก แม้ปริมาณที่ไหลผ่านจะมีมากก็ตาม
- **แบริ่ง** ทำจากวัสดุยูรีเทน ออกแบบเป็นร่องลิ่มเพื่อให้น้ำที่ปนทรายอยู่ใต้หลุดออกไปได้
- **ตัวเสื้อของเครื่องสูบน้ำ** ทำจากสแตนเลสป้องกันการกัดกร่อนจากสภาพน้ำบาดาลในบ่อ
- **ฝาครอบสายไฟ** ทำจากสแตนเลสสวยงาม แข็งแรงทนทาน

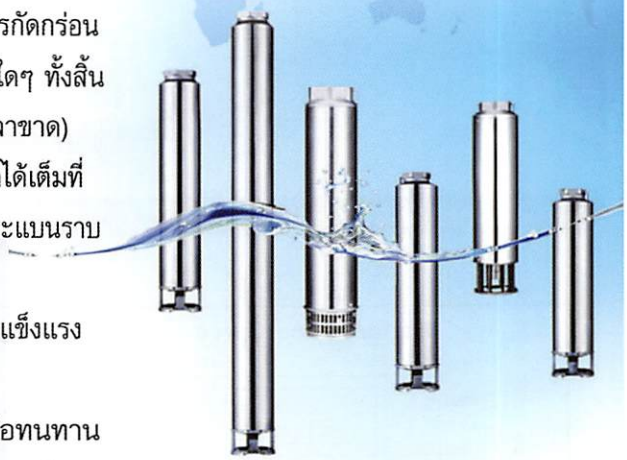

สลัดทรายได้ดีที่สุดในโลก

ตรวจสอบคุณภาพด้วยเครื่องมือที่ทันสมัย

เครื่องทดสอบเครื่องสูบ

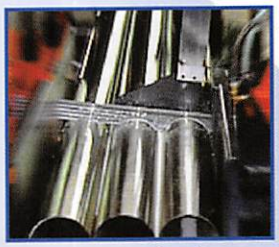

สแตนเลสสตีลแข็งแรงทนทาน

ประเภทการใช้งาน :

เหมาะสำหรับหน่วยราชการ
ทางด้านระบบน้ำบาดาล
ระบบสูบน้ำทั่วไป
ระบบฉีดโปรย
ระบบเพิ่มแรงดัน
ระบบดับเพลิง

SUKI PUMP
スキ ポンプ

ซุปเปอร์ "ซูกิปั๊ม"

เครื่องสูบน้ำบาดาลสแตนเลส สำหรับบ่อ 4 นิ้ว

Performance Curve

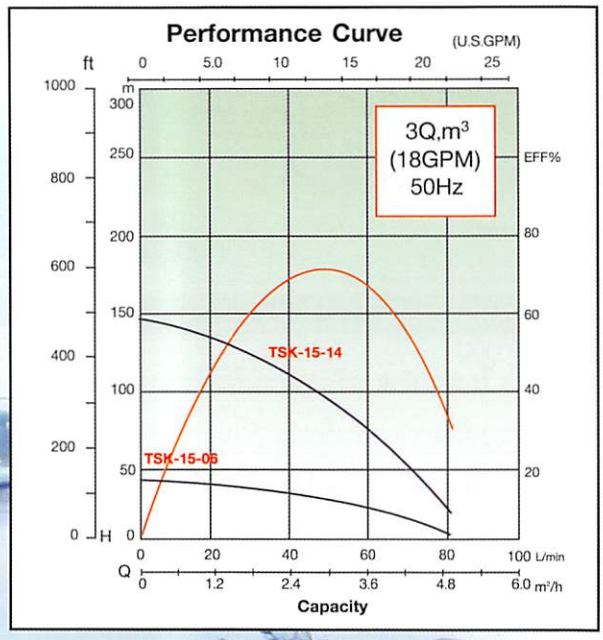

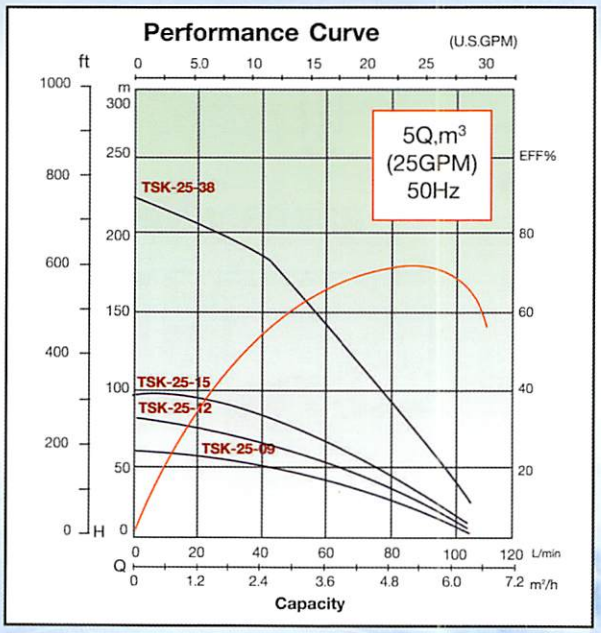

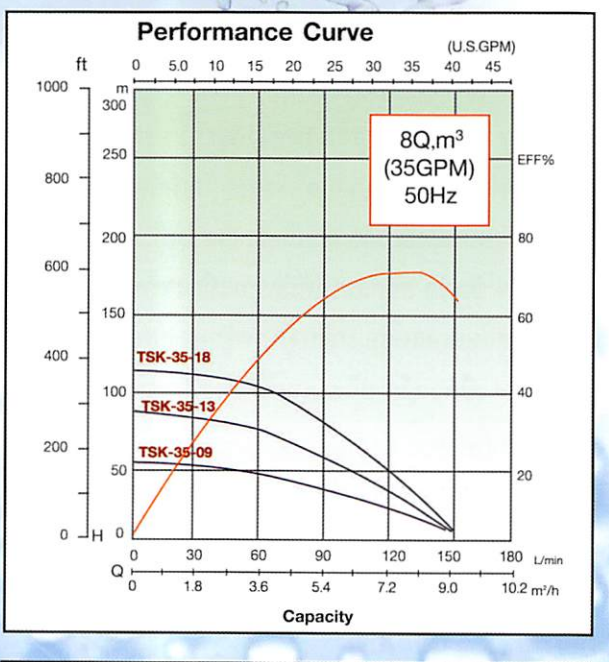

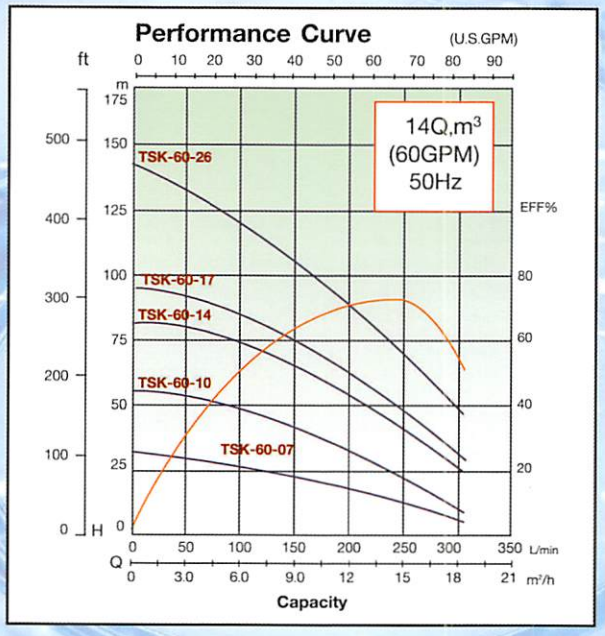

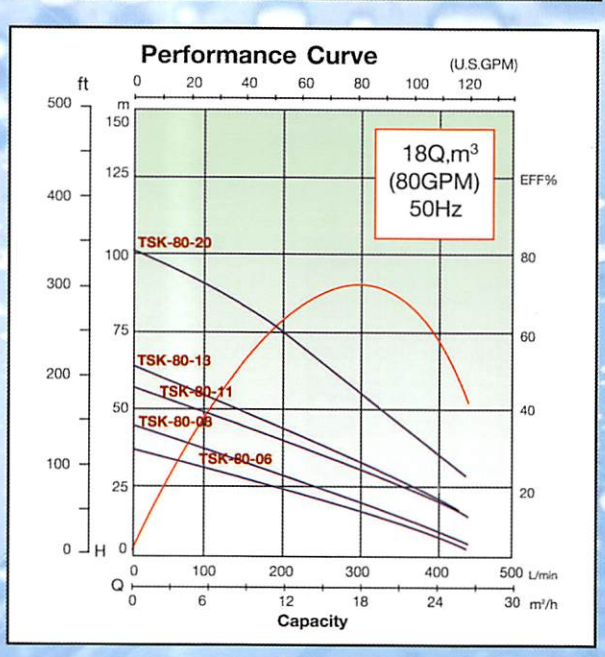

"ซูกิปั๊ม" (ใบพัดสลัดกราย)

SUKI PUMP
スキ ポンプ

SELECTION CHART FOR SUN PUMP						Q = CAPACITY																																	
ปริมาณน้ำ	PUMP	STAGE	POWER	MOTER	L/MIN	0	5	10	15	20	25	30	35	40	45	50	60	70	80	90	100	120	140	160	180	200	220	240	260	280	300	320	340	360	380	400	DISCHARGE
Q/GPM	MODEL	ใบพัด	HP	KW	Q/HR	0	0.3	0.6	0.9	1.2	1.5	1.8	2.1	2.4	2.7	3	3.6	4.2	4.8	5.4	6	7.2	8.4	9.6	10.8	12	13	14.4	16	17	18	19	20	22	23	24	ท่อออก(นิ้ว)
3Q (5 GPM)	ST-1506	13	1.5	1.1	HEAD/M	50					41	39	37	35	32	29	22	15	7																		1.1/4" 1.1/2" BSP
	ST-1514	7	0.5	0.37		112					92	88	84	80	74	67	52	35	18																		
	ST-1517	14	1.5	1.1		146					120	113	107	102	94	86	67	45	23																		
5Q (25 GPM)	TSK-25-09	9	1	0.75		66						57	55	53	51	48	42	33	24	16	5																1.1/2" BSP
	TSK-25-12	12	1.5	1.1		88						77	75	71	68	65	55	45	33	21	6																
	TSK-25-15	15	2	1.5		112						98	96	94	89	85	73	60	45	30	10																
	TSK-25-38	38	5	3.7		274						238	231	222	212	204	172	140	101	62	26																
8Q (35 GPM)	TSK-35-09	9	1.5	1.1		64										57	56	53	52	47	40	28	13														2" BSP
	TSK-35-13	13	2	1.5		91										82	79	77	72	66	57	38	16														
	TSK-35-18	18	3	2.2		124										116	107	100	92	82	70	43	17														
14Q (60 GPM)	TSK-60-07	7	2	1.5		45															38	36	33	30	27	23	20	16	12								2" BSP
	TSK-60-10	10	3	2.2		64															54	52	47	43	38	33	28	23	17								
	TSK-60-14	14	5	3.7		91															78	74	69	62	56	50	43	35	26								
	TSK-60-17	17	5	3.7		108															91	86	79	72	64	57	48	38	28								
	TSK-60-26	26	7.5	5.5		167															141	134	123	112	100	90	79	64	48								
18Q (80 GPM)	TSK-80-06	6	2	1.5		36																	30	29	28	26	25	23	22	21	19	17	15	14	12	10	2" BSP
	TSK-80-08	8	3	2.2		49																	41	40	38	36	34	32	31	28	26	24	21	19	17	14	
	TSK-80-11	11	5	3.7		68																	57	55	53	51	48	45	42	40	37	33	30	27	23	20	
	TSK-80-13	13	5	3.7		78																	65	62	60	57	54	51	47	44	41	37	33	28	24	20	
	TSK-80-20	20	7.5	5.5		121																	101	98	93	88	82	80	75	70	63	59	53	43	40	34	

ถังแรงดันเหล็ก

คุณสมบัติ

ถังแรงดันเหล็กมีคุณสมบัติทนแรงดันน้ำได้ดีจึง
เหมาะสำหรับใช้คู่กับปั๊มน้ำ เพื่อทำการตัดต่อให้กับปั๊มหรือระบบการไหลหมุนเวียนของน้ำ

ขนาดบรรจุน้ำ(ลิตร)	กว้าง(CM)	สูง(CM)	รับแรงดันสูงสุด	ความหนา
50	30	80	50	1.4
100	38	90	50	2
150	45	115	50	2
200	45	1222	100	2
300	60	1600	100	3
500	70	1600	100	3

ถังแรงดันเหล็กกาวาไนซ์

Pressure Tank: Galvanize

ถังแรงดันเหล็กกาวาไนซ์ มีคุณสมบัติทนแรงดันน้ำได้ แรงที่สามารถทนได้ขึ้นอยู่กับความหนาของวัสดุไม่เป็นสนิม เหมาะสำหรับใช้คู่กับปั๊มน้ำหรือระบบการไหลหมุนเวียนของน้ำที่ปิด ทั้งนี้แรงดันของน้ำในถังยังสามารถประยุกต์เป็นถังลมได้

รุ่น	ขนาด (ลิตร)	กว้าง	สูง	ท่อเข้า	ท่อออก
TY-60	60	330	865	1-1/2"	1-1/2"
TY-100	100	390	1035	1-1/2"	1-1/2"
TY-150	150	440	1195	1-1/2"	1-1/2"
TY-200	200	480	1390	1-1/2"	1-1/2"
TY-300	300	550	1615	1-1/2"	1-1/2"
TY-500	500	670	1625	1-1/2"	1-1/2"
TY-750	750	775	2185	1-1/2"	1-1/2"
TY-1000	1000	980	2083	1-1/2"	1-1/2"
TY-1500	1500	1160	2180	1-1/2"	1-1/2"

Electronic Control Box For Water Pump

ตู้ควบคุมปั๊มน้ำชนิดหอยโข่งและชุดควบคุมปั๊มน้ำบาดาล
แบบควบคุมปั๊มน้ำ 1 ตัว หรือ 2 ตัวสลับการทำงาน
ตู้ควบคุมเครื่องสูบน้ำบาดาลชนิดเพิ่มเฟสโพเทคเตอร์ ป้องกันไฟตก/ไฟเกิน ชนิดธรรมดาและชนิด 2 ชั้นกันน้ำ

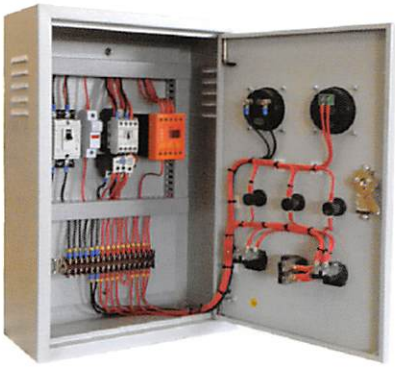

APS
SERIES 50HZ
Submersible Plastic Utility Pump
เครื่องสูบน้ำพลาสติกแบบจุ่ม ชนิดเอนกประสงค์

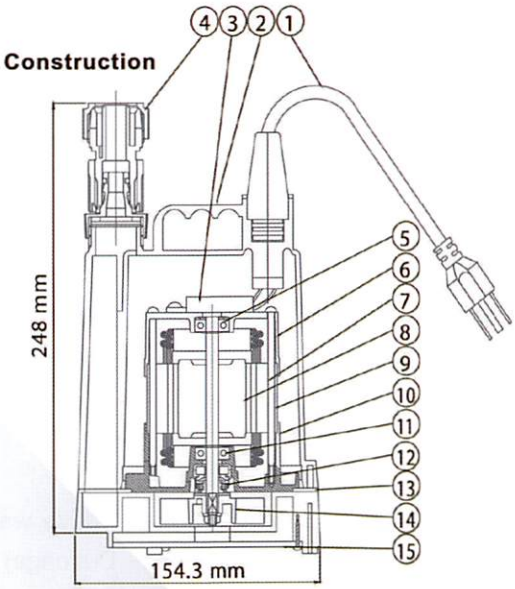

คุณสมบัติ(FEATURES)

เป็นเครื่องสูบแบบจุ่ม ออกแบบมากะทัดรัดใช้งานง่าย
น้ำหนักเบามีตะกร้ากรองเศษวัสดุต่างๆ
สามารถดูดน้ำได้แห้งสนิทถึง 3 มิลลิเมตร
ตัวเรือนมอเตอร์ผลิตจากเทอร์โมพลาสติก
(Thermoplastic) แข็งแรงทนทาน

ประโยชน์ในการใช้งาน (APPLICATION)

งานระบายน้ำท่วมขังในที่พักอาศัย
home water removal Application
จัดสวน ,ทำน้ำพุ,น้ำตก garden, Fountain, Waterfall
ล้างรถ,รดน้ำต้นไม้ Car wash,Water the plants

ข้อมูลทางด้านเทคนิค (TECHNICALDATA)

ระดับฉนวนไฟฟ้า (Insulation Class) .....F
การป้องกันฝุ่นและน้ำ (Degrees Of Protection).....IP 68
ทนอุณหภูมิสูงสุด (Max Operating Temperature).....40 องศา
ระบบป้องกันมอเตอร์ .....Automatic Overload Protection
ระบบหล่อลื่นซิลกันรั่ว.....Oil Lifter
การป้องกันน้ำซึมเข้าสู่มอเตอร์.....Anti-Wicking

Performance Curve

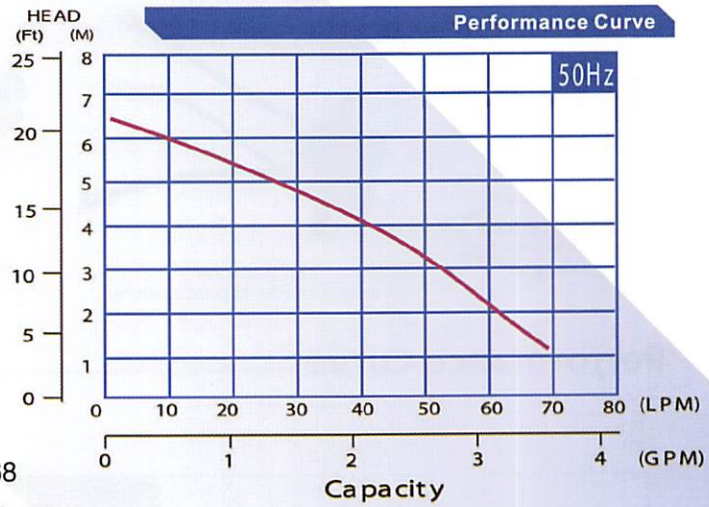

Specifications

TYPE	OUTPUT		DISCHARGE		RATED		MAXIMUM		Cable
					head	capacity	head	capacity	
	HP	W	mm	inch	M	LPM	M	LPM	M
APS-100	1/6	100	25	1"	4	40	6.5	70	3
APS-100A	1/6	100	25	1"	4	40	6.5	70	3
APS-100V	1/6	100	25	1"	4	40	6.5	70	3

Remark: "A" with wide angle float switch
"V" with vertical float switch

Parts and Material List

NO.	NAME
ITEM	DESCRIPTION
1	CABLE
2	PUMP CASING
3	CAPACITOR
4	QUICK CONNECTOR
5	BEARING
6	STATOR UPPER CASING
7	STATOR
8	ROTOR & SHAFT
9	MOTOR CASING
10	STATOR LOWER CASING
11	BEARING
12	MECHANICAL SEAL
13	PACKING
14	IMPELLER
15	STRAINER

AHS
SERIES 50HZ
Submersible Dewatering Pump
(Semi Vortex Impeller)
เครื่องสูบน้ำแบบจุ่มชนิดเพื่อลดการเกิดใบพัดติด

Abrasive resistant impeller

Agitator

คุณสมบัติ (FEATURES)
เป็นเครื่องสูบน้ำที่ออกแบบมา ให้มีตัวกระแทกเศษวัสดุ (Agitator) ที่มีขนาดใหญ่ให้เล็กลง เพื่อให้สามารถหลุดลอดออกมาได้ น้ำหนักเบาขนาดกะทัดรัดเคลื่อนย้ายได้อย่างสะดวก และบำรุงดูแลรักษาง่าย ตัวเรือนผลิตจากอลูมิเนียมระบายความร้อนได้ดีเยี่ยม มีอุปกรณ์ป้องกันมอเตอร์ไหม้

ประโยชน์ในการใช้งาน (APPLICATION)
งานระบายน้ำในที่พักอาศัย เช่นห้องใต้ถุนบ้าน (Residential or basement)
งานระบายน้ำทิ้ง (Efuent Transfer)
งานการเกษตร (Agriculture)
งานตกแต่งทำน้ำพุหรือน้ำตก (Decorative waterfall and fountains)
งานระบายน้ำในการก่อสร้าง (Site Drainage)

1 PH Protector (Thermal)

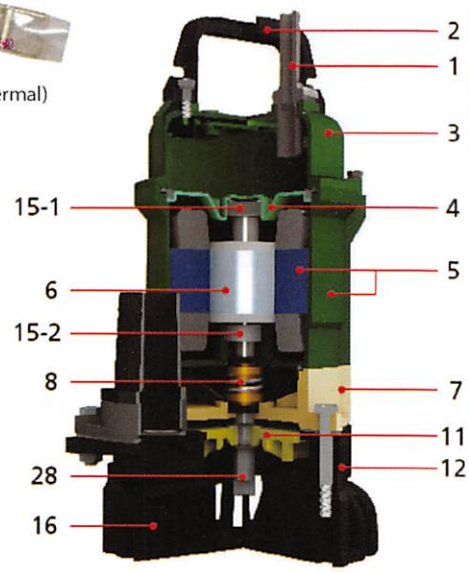

KLIXON®

DUPONT Hytrel® Best material for abrasive liquid

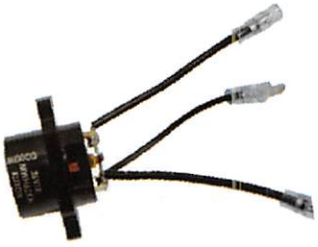

3 PH Protector
(overheat, overload, phase failure)

1 PH Protector (optional)
(overheat & overload)

Performance Curve

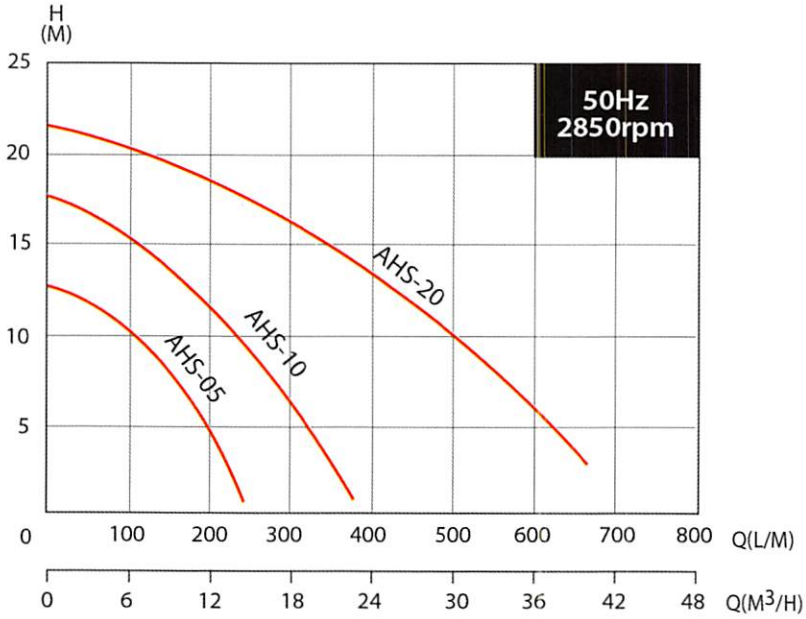

Specifications

Liquid Temperature		0~40°C (32~104°F)
Submersible depth		10M
Motor Part	Frequency	50Hz
	Pole	2 Pole
	Type	Dry Type
	Insulation	Class B
	Protection	IP 68
Pump Part	Protector	Auto-cut
	Bearing	Ball Type
	Mechanical seal	Dual. Mechanical Seal
	Impeller	Semi-Open

AHS Series Dimensions

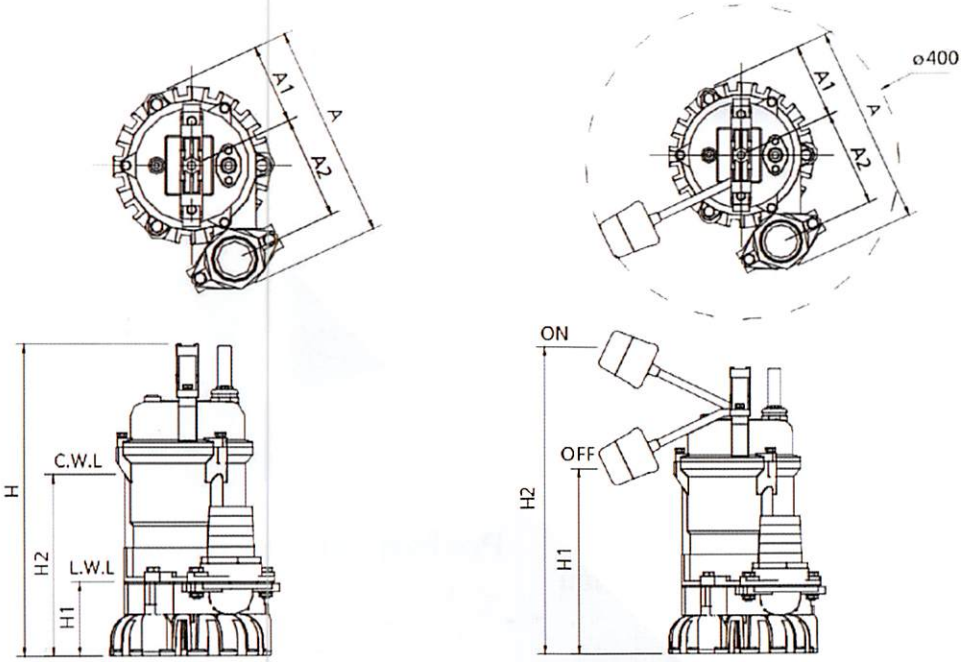

Dimensions (mm)						
Type	A	A1	A2	H	H1	H2
ASH-05	243	94	117	352	84	200
ASH-05A	243	94	117	352	200	400
ASH-10	279	94	133	377	84	225
ASH-10A	279	94	133	377	225	425
ASH-20	313	107	155	464	94	308
ASH-20A	313	107	155	464	294	494

Data Chart

Type	Output		Discharge	F.L.A.		Rated		Maximum		Cable	Free Passage	Weight
	HP	KW	Inch	1ø 230V	3ø 400V	Head m	Cap. LPM	Head m	Cap. LPM	Cable M	mm	kg
ASH-05	0.5	0.37	2"	3	0.9	10	109	12.7	242	5	6	12
ASH-05A	0.5	0.37	2"	3	0.9	10	109	12.7	242	5	6	12.5
ASH-10	1	0.75	2"(3")	5.6	1.9	12	196	18	378	5	6	15
ASH-10A	1	0.75	2"(3")	5.6	1.9	12	196	18	378	5	6	15.5
ASH-20	2	1.5	2"(3")	13	3.5	16	315	21.5	666	5	6	19
ASH-20A	2	1.5	2"(3")	13	3.5	16	315	21.5	666	5	6	19.5

» A identifies black float switch.
» All single-phase and three-phase pumps can be equipped with float switch upon request.
» Key float switch are available to choose.

HIPPO
SERIES 50HZ

Full Free Passage Submersible Pump
เครื่องสูบน้ำแบบจุ่มสำหรับดูดเศษวัสดุ

คุณสมบัติ(FEATURES)

เป็นเครื่องสูบน้ำแบบจุ่มที่ออกแบบใบพัดชนิด
Recess Vortex Impeller
สามารถดูดเศษวัสดุที่มีขนาดใหญ่ถึง 2" ผ่านออกมาได้
โดยที่ไม่มีการติดที่ท่อทางออกของน้ำ ใช้ได้ทั้งน้ำสะอาด
และน้ำเสียทั่วไป ซิลกันรั่วเชิงกลแบบ 2 คู่
EKK-Bergmann silicon double mechanical seal
ผลิตจาก ซิลิคอล silicon เพื่อยืดอายุการใช้งาน
ตัวเรือนปั๊มผลิตจากสแตนเลสทนทานต่อการกัดกร่อน
ได้เป็นอย่างดี

ประโยชน์ในการใช้งาน (APPLICATION)

งานในอุตสาหกรรมน้ำเสีย Industrial Sewage จัดสวน,
ทำน้ำพุ, น้ำตก Waterfalls and fountains,
งานระบายน้ำก่อสร้าง Site drainage
สำหรับบ่อบำบัดน้ำเสียที่มีสิ่งปฏิกูลต่างๆ
Waste water and sewage
งานระบายน้ำเสียจากขบวนการผลิตอาหารและสัตว์ปีก
Food and poultry waste processing

Performance Curve

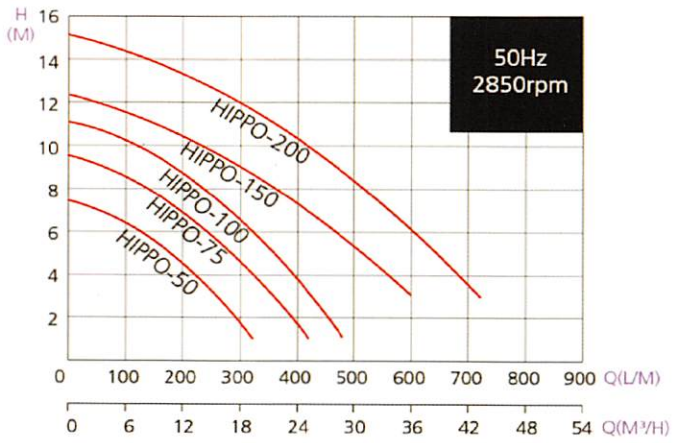

Specifications

Liquid Temperature		0~40°C (32~104°F)
Submersible depth		10M
Motor Part	Frequency	50Hz
	Pole	2 Pole
	Type	Dry Type
	Insulation	Class B
	Protection	IP 68
Pump Part	Protector	Auto-cut
	Bearing	Ball Type
	Mechanical seal	Double Mechanical Seal
	Impeller	Semi-Open

Dimensions

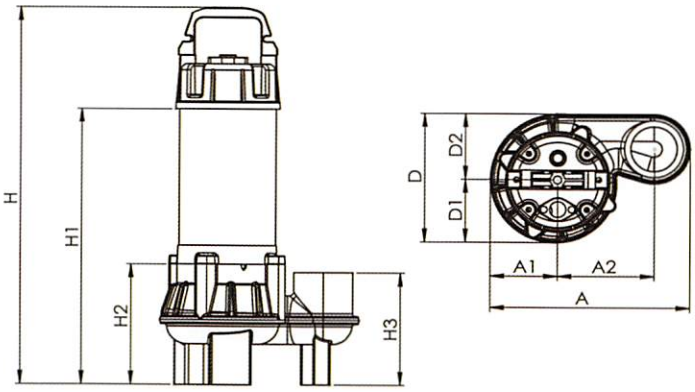

Data Chart

Type	Output		Discharge	F.L.A.		Rated		Maximum		Cable	Free Passage	Weight
	HP	KW	Inch	1ø 230V	3ø 400V	Head m	Cap. LPM	Head m	Cap. LPM	M	mm	kg
HIPPO-50(Q)	0.5	0.37	2"	3.8	1.5	4.5	200	7.6	320	5	50	14(15.5)
HIPPO-75(Q)	0.75	0.55	2"	5.4	1.7	6.4	220	9.7	420	5	50	15(16.5)
HIPPO-100(Q)	1	0.75	2"	6.7	2.4	7.7	250	11.3	480	5	50	16.5(18)
HIPPO-150(Q)	1.5	1.1	2"	9	2.8	8	360	12.5	600	5	50	25(26.5)
HIPPO-200(Q)	2	1.5	2"	12	3.9	10.3	400	15.5	720	5	50	26(27.5)

» HIPPO series standard version features a vertical, threaded outlet pump body.
» (Q) in the name-coding identifies the pump with horizontal flanged outlet.
» QH identifies the suitable coupling foot for all HIPPO models.
» All single-phase pumps can be equipped with float switch upon request.

Parts and Material List

No	Part	Material
1	Cable	H07RN-F/SJTW/STOW/SJTOW
2	Handle	Nylon66+30GF
3	Motor Cover	Nylon 66 (0.5~1HP) FC 200 (1.5~2HP)
4	Bracket	FC 200
5	Motor Housing	SUS 304
6	Shaft with Rotor	SUS 410
7	Oil Chamber	FC 200
8	Double Mech. Seal	Upper : CA / CE Lower : SIC / SIC
9	Seal Housing	FC 200
10	Oil Seal	NBR
11	Impeller	FC 200
12	Pump Casing	FC 200
15-1	Upper Bearing	NTN
15-1	Lower Bearing	NTN

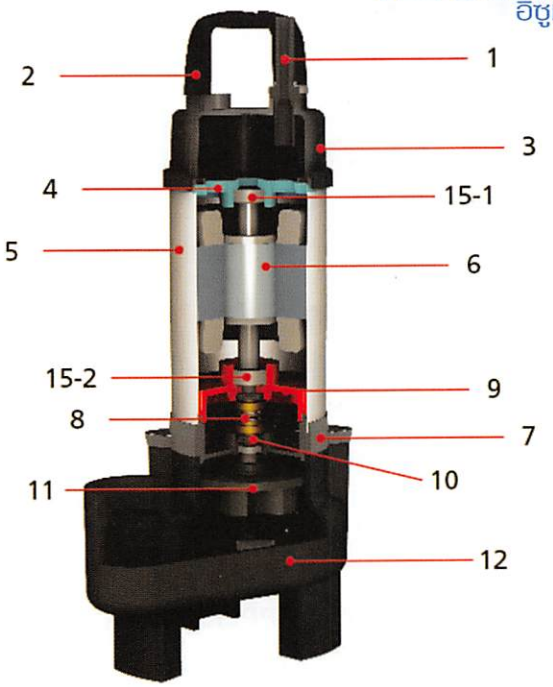

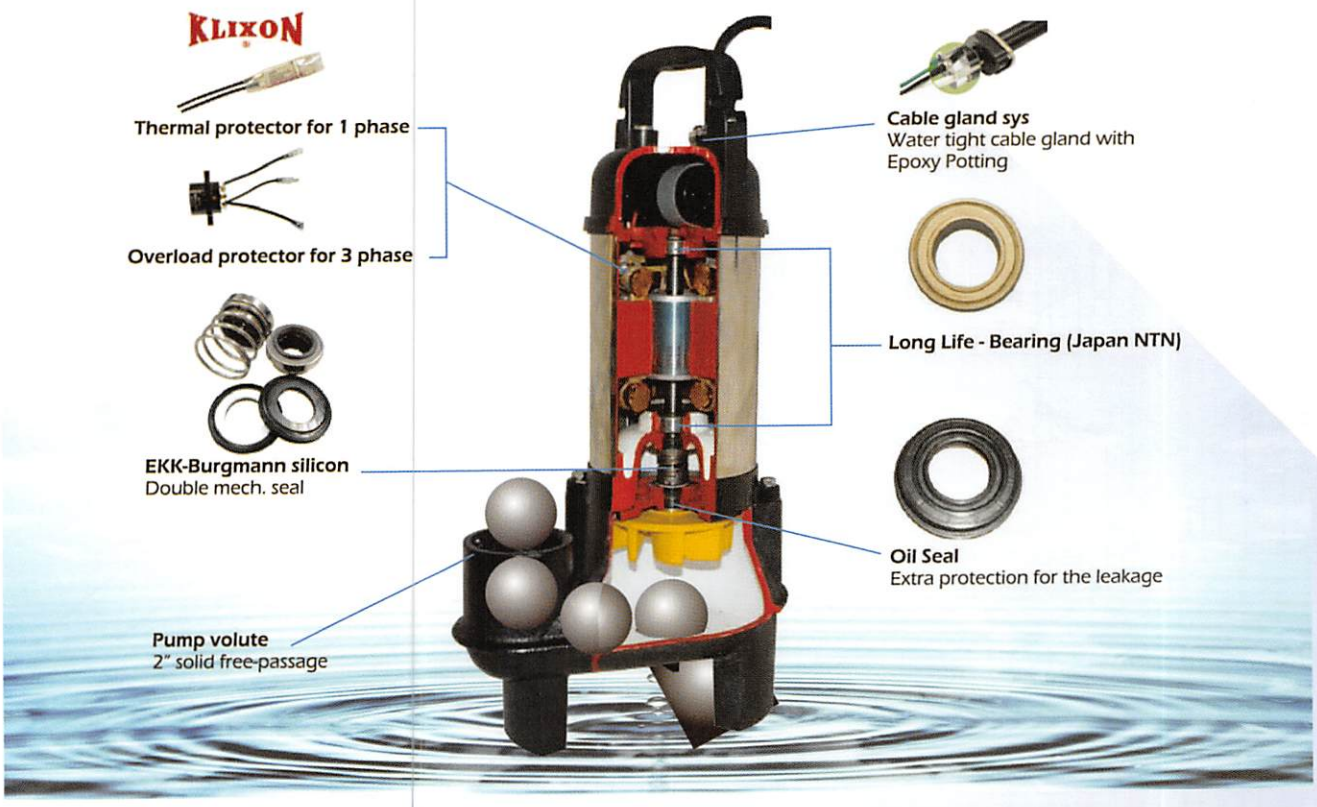

Dimensions (mm)

Type	A	A1	A2	B	B1	B2	C	C1	C2	D	D1	D2	H	H1	H2	H3	N	N1	N2	N3
HIPPO-50	244	82	118	231	81	150	165	82.5	82.5	164	80	84	466	336	151	141	470	342	161	90
HIPPO-75	244	82	118	231	81	150	165	82.5	82.5	164	80	84	482	352	151	141	486	358	161	90
HIPPO-100	244	82	118	231	81	150	165	82.5	82.5	164	80	84	496	366	151	141	500	372	161	90
HIPPO-150	271	93	135	-	-	-	-	-	-	186	88	98	506	376	151	143	-	-	-	-
HIPPO-200	271	93	135	-	-	-	-	-	-	186	88	98	520	396	151	143	-	-	-	-

JKS
SERIES 50HZ

Submersible Effluent Pump
เครื่องสูบน้ำแบบจุ่มสำหรับการกรองเศษวัสดุ

คุณสมบัติ(FEATURES)

ออกแบบให้มีตัวกรอง (Strainer) เศษวัสดุต่างๆ
เพื่อป้องกันไม่ให้เข้าไปในช่องของใบพัดได้
เพราะจะทำให้ใบพัดติด
น้ำหนักเบากระทัดรัด ง่ายต่อการติดตั้งและบำรุงรักษา
ใช้งานได้อย่างต่อเนื่อง

ประโยชน์ในการใช้งาน (APPLICATION)

งานระบายน้ำใต้ดิน Ground water
จัดสวน,ทำน้ำพุ,น้ำตก Waterfalls and fountains
งานระบายน้ำก่อสร้าง Site drainage
กักเก็บน้ำ Catchment

Specifications

Liquid Temperature		0~40°C (32~104°F)
Submersible depth		10M
Motor Part	Frequency	50Hz
	Pole	2 Pole
	Type	Dry Motor
	Insulation	Class E
	Protection	IP 68
Pump Part	Protector	Auto-cut
	Bearing	Ball Type
	Mechanical seal	Dual. Mechanical Seal
	Impeller	Semi-Open

Dimensions

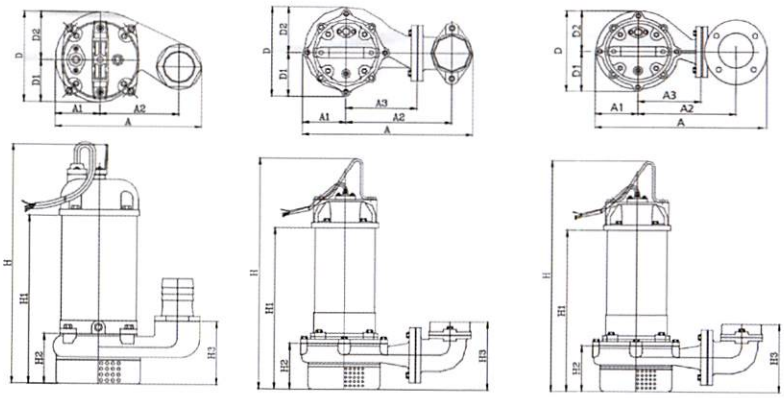

JKS-05~10 JKS-10~30 JKS-50~75

Performance Curve

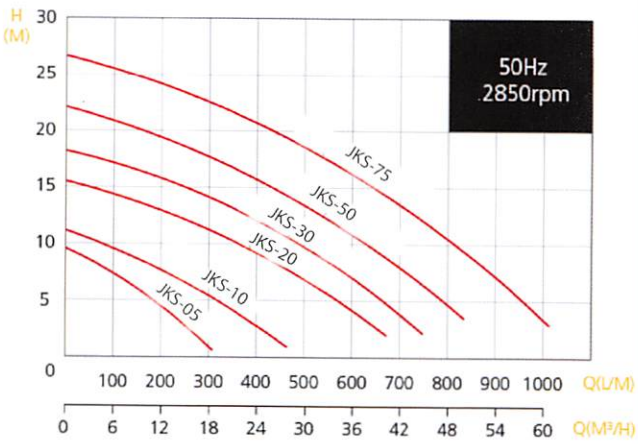

Data Chart

Type	Output		Discharge	F.L.A.		Rated		Maximum		Cable	Free Passage	Weight	Q.D.C.
	HP	KW	Inch	1ø 230V	3ø 400V	Head m	Cap. LPM	Head m	Cap. LPM	M	mm	kg	
JKS-05	0.5	0.37	2"	4	1.2	6	150	9.5	310	5	5	12.2	-
JKS-10	1	0.75	2"	6	2	8	150	11	450	5	5	19	-
JKS-20	2	1.5	2"(3")	11.3	3.5	10	360	15.5	680	5	5.5	35.7	QM-80
JKS-30	3	2.2	2"(3")	-	5.2	11	450	18.5	800	5	5.5	36.8	QM-80
JKS-50	5	3.7	3"(4")	-	8.6	8	700	22.5	950	10	5.5	56	QM-100
JKS-75	7.5	5.5	3"(4")	-	12	12	750	26.5	1100	10	5.5	62	QM-100

» JKS-05 : Thread Type
» JKS-10 : Thread Type / Elbow Type(2" or 3"/ Fit with Q.D.C. QM-80)
» JKS-20~30 : Elbow Type
» JKS-50~75 : Elbow Type

Parts and Material List

No	Part	Material
1	Cable	H07 / UL
2	Handle	Nylon 6 / SS41
3	Motor Cover	Nylon 66 / FC 200
4	Bracket	FC 200
5	Motor Housing	SUS 304
6	Shaft with Rotor	SUS 410
7	Oil Chamber	FC 200
8	Double Mech.Seal	Upper : CA / CE
		Lower : CA / CE(0.5~3HP);SIC / SIC(5~7.5HP)
9	Seal Housing	FC 200
10	Oil Seal	NBR
11	Impeller	FC 200
12	Pump Casing	FC 200
13	Protector	
15	Bearing	NTN
16	Strainer	SUS 304

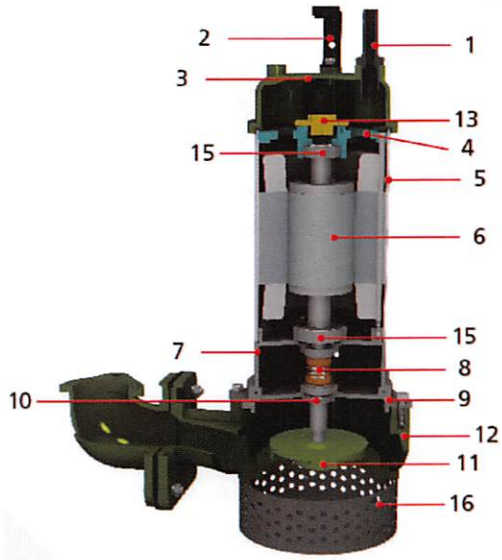

JKS-Series with QM

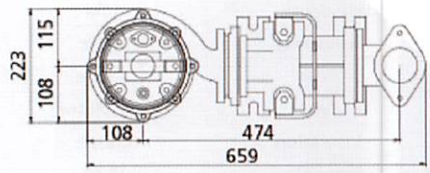

ex : JKS-20~30

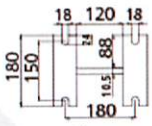

Installation Dimensions

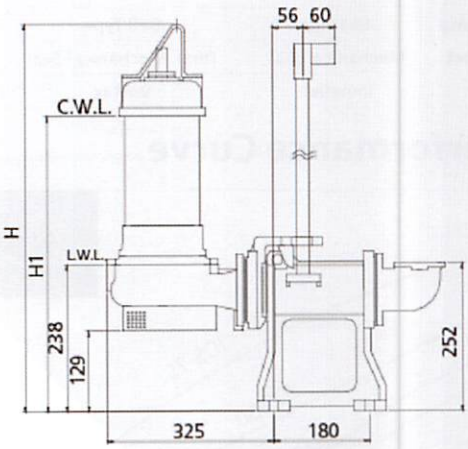

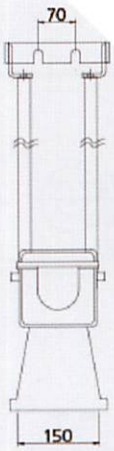

JKS-Series with QM					
Output		Discharge		Dimensions(mm)	
HP	KW	Inch	mm	H	H1
2	1.5	2"(3")	50(80)	695	525
3	2.2	2"(3")	50(80)	715	545
5	3.7	3"(4")	80(100)	765	587
7.5	5.5	3"(4")	80(100)	805	627

Dimensions (mm)											
Type	A	A1	A2	A3	D	D1	D2	H	H1	H2	H3
JKS-05	229	70	123	NA	141	66	75	350	250	79	100
JKS-10	229	70	123	NA	141	66	75	380	285	79	100
*JKS-10	325	80	192	110	165	75	90	398	273	97	147
JKS-20	403	103	250	168	212	103	109	555	385	110	163
JKS-30	403	103	250	168	212	103	109	575	405	110	163
JKS-50	466	110	264	176	227	110	117	605	440	132	220
JKS-75	466	110	264	176	227	110	117	645	480	132	220

» Note1 : Automatic models are available in single-phase versions(0.05~1HP) and in three-phase versions(0.5~2HP).
» Note2 : Q.D.C.(Quick Discharge Connection) is applied in all models.
» Note3 : *JKS-10 is Elbow Type

JDS
SERIES 50HZ

Submersible Vortex Sewage Pumps

เครื่องสูบน้ำแบบจุ่มสำหรับบ่อบำบัดน้ำเสีย

คุณสมบัติ(FEATURES)

เป็นเครื่องสูบน้ำที่ออกแบบใบพัด ชนิด Vortex Impeller
สามารถใช้สำหรับบ่อบำบัดน้ำเสียที่มีสิ่งปฏิกูลเข้มข้นหรือปานกลาง
เพราะใบพัดดูดผ่านออกมาได้ง่าย
motor cover ตัวเรือนมอเตอร์ผลิตจากสแตนเลส
ทนทานต่อการกัดกร่อนได้ดีเยี่ยม

ประโยชน์ในการใช้งาน (APPLICATION)

การใช้งานสำหรับบ่อบำบัดน้ำเสียที่มีสิ่งปฏิกูลต่างๆ
Waste water and sewage
งานระบายน้ำเสีย Waste water
งานระบายน้ำก่อสร้าง Site drainage
งานระบายน้ำจากบ่อเลี้ยงปลา Fish ponds

Specifications

Liquid Temperature		0~40°C (32~104°F)
Submersible depth		10M
Motor Part	Frequency	50Hz
	Pole	2 Pole
	Type	Dry Motor
	Insulation	Class E
	Protection	IP 68
Pump Part	Protector	Auto-cut
	Bearing	Ball Type
	Mechanical seal	Dual. Mechanical Seal
	Impeller	Vortex

Dimensions

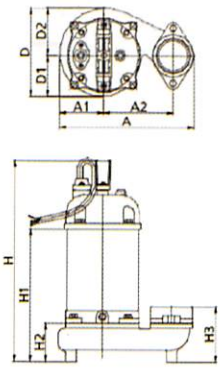

JDS-05~10

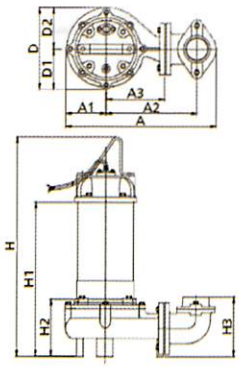

JDS-10~30

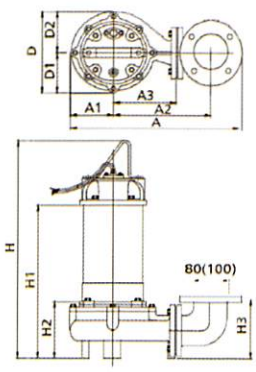

JDS-50~75

Performance Curve

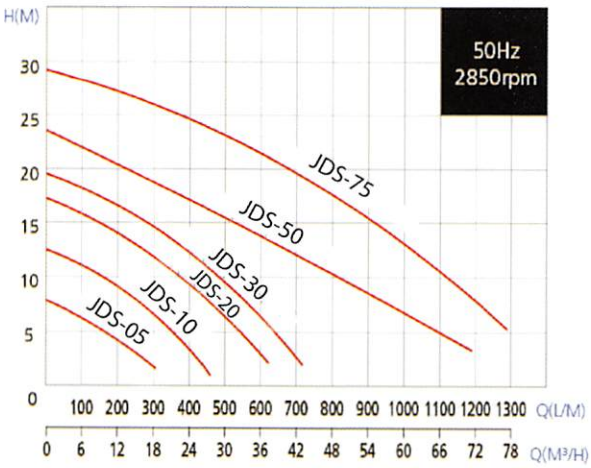

Data Chart

Type	Output		Discharge	F.L.A.		Rated		Maximum		Cable	Free Passage	Weight	Q.D.C.
	HP	KW	Inch	1ø 230V	3ø 400V	Head m	Cap. LPM	Head m	Cap. LPM	M	mm	kg	
JDS-05	0.5	0.37	2"	4	1.2	6	150	8	320	5	35	13.2	QS-50
JDS-10	1	0.75	2"	6	2	9	200	12.5	460	5	35	18	QS-50
JDS-20	2	1.5	2"(3")	11.3	3.5	10	350	17.5	650	5	45	34.7	QM-80
JDS-30	3	2.2	2"(3")	-	5.2	11	450	19.5	750	5	45	35.8	QM-80
JDS-50	5	3.7	3"(4")	-	8.6	10	800	23.5	1200	10	45	56	QM-100
JDS-75	7.5	5.5	3"(4")	-	12	12	1040	29.5	1400	10	45	62	QM-100

» JDS-05 : Flange Type
» JDS-10 : Flange Type / Elbow Type (2" or 3" / Fit with Q.D.C. QM-80)
» JDS-20~30 : Elbow Type
» JDS-50~75 : Elbow Type

Parts and Material List

No	Part	Material
1	Cable	H07 / UL
2	Handle	Nylon 6/SS41
3	Motor Cover	Nylon 66 / FC 200
4	Bracket	FC 200
5	Motor Housing	SUS 304
6	Shaft with Rotor	SUS 410
7	Oil Chamber	FC 200
8	Double Mech.Seal	Upper : CA / CE Lower : SIC / SIC
9	Seal Housing	FC 200
10	Oil Seal	NBR
11	Impeller	FC 200
12	Pump Casing	FC 200
13	Protector	
15	Bearing	NTN

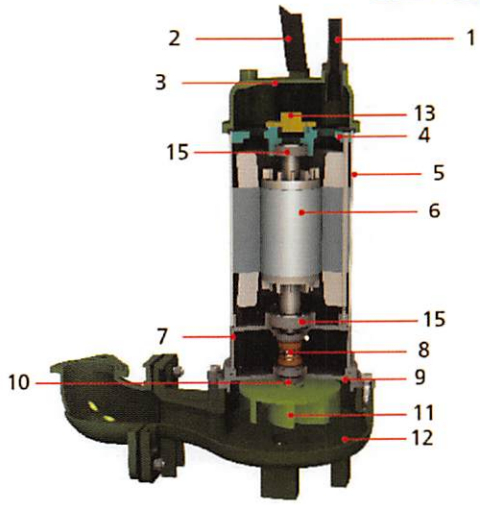

JDS-Series with QS / QM

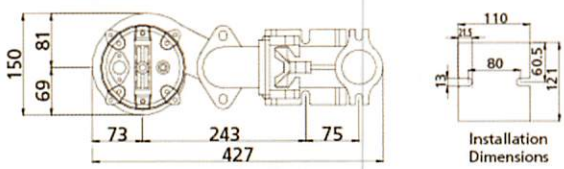

ex : JDS-05~10

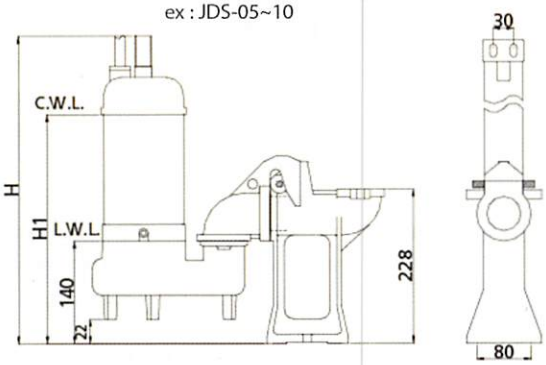

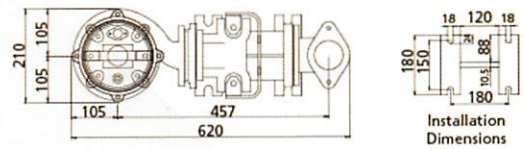

ex : JDS-20~30

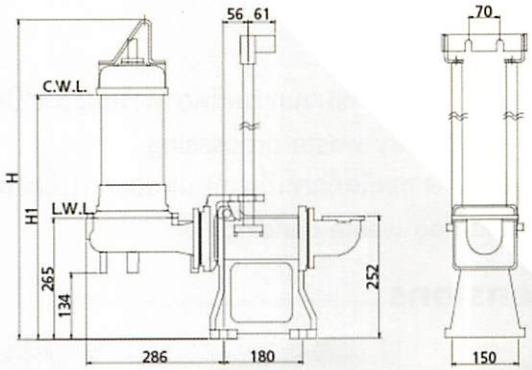

JDS with QS Q.D.C					
Output		Discharge		Dimensions(mm)	
HP	KW	Inch	mm	H	H1
0.5	0.37	2"	50	434	319
1	0.75	2"	50	509	367

JDS with QM Q.D.C					
Output		Discharge		Dimensions(mm)	
HP	KW	Inch	mm	H	H1
2	1.5	2"(3")	50(80)	715	545
3	2.2	2"(3")	50(80)	735	565
5	3.7	3"(4")	80(100)	775	597
7.5	5.5	3"(4")	80(100)	815	637

Dimensions (mm)											
Type	A	A1	A2	A3	D	D1	D2	H	H1	H2	H3
JDS-05	228	73	155	NA	150	69	81	412	297	117	138
JDS-10	228	73	155	NA	150	69	81	487	345	117	138
* JDS-10	312	82	183	101	163	76	87	494	351	124	156
JDS-20	390	103	235	151	210	105	105	532	400	150	152
JDS-30	390	103	235	151	210	105	105	552	420	150	152
JDS-50	470	110	257	170	218	98	120	633	468	160	206
JDS-75	470	110	257	170	218	98	120	673	508	160	206

» Note1 : Automatic models are available in single-phase versions(0.5~1HP) and in three-phase versions(0.5~2HP).
» Note2 : Q.D.C. (Quick Discharge Connection) is applied to all models.
» Note3 : * JDS-10 is Elbow Type.

JDSK
SERIES 50HZ

Submersible Sewage Pumps Cutter Channel Impeller
เครื่องสูบน้ำแบบจุ่มสำหรับบ่อบำบัดน้ำเสีย ชนิดใบมีดตัด

คุณสมบัติ(FEATURES)

เป็นเครื่องสูบน้ำที่ออกแบบใบพัดให้มีใบมีดตัด
Cutter Channel Impeller ชนิดพิเศษ ทั้งสเตนคาร์ไบด์
Tungsten edge ซึ่งเป็นเหล็กที่มีความแข็งแกร่ง
โดยบริเวณใบพัดและทางเข้าเครื่องสูบน้ำไม่เกิดการอุดตัน(Non-Clog)
สามารถใช้สำหรับบ่อบำบัดน้ำเสีย ที่มีเศษขยะ,
ใบไม้, ถุงพลาสติก, เศษเส้นใยต่างๆ

ประโยชน์ในการใช้งาน (APPLICATION)

สำหรับบ่อบำบัดน้ำเสียที่มีสิ่งปฏิกูลต่างๆ
Waste water and sewage
งานในอุตสาหกรรมน้ำเสีย
Industrial Sewage
งานระบายน้ำเสียจากขบวนการผลิตอาหารและสัตว์ปีก
Food and poultry waste processing
งานระบายน้ำจากผลิตภัณฑ์เกี่ยวกับนมและการเลี้ยงหมู
Dairy and hog waste handing

Specifications

Liquid Temperature		0~40°C (32~104°F)
Submersible depth		10M
Motor Part	Frequency	50Hz
	Pole	2 Pole
	Type	Dry Motor
	Insulation	Class E
	Protection	IP 68
Pump Part	Protector	Auto-cut
	Bearing	Ball Type
	Mechanical seal	Dual. Mechanical Seal
	Impeller	Semi-Open Non-Clog

Dimensions

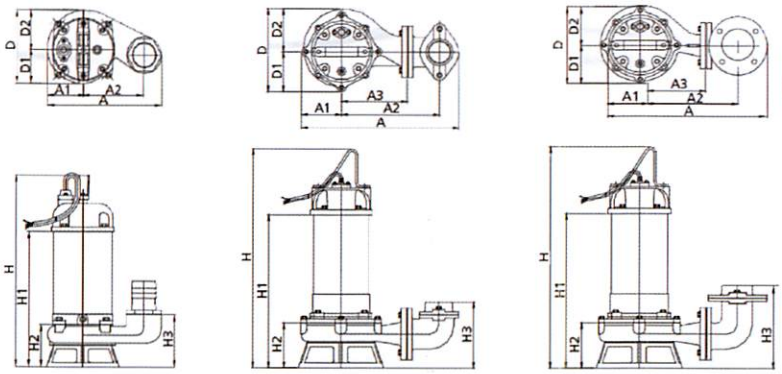

JDSK-05~10 JDSK-10~30 JDSK-50~75

Performance Curve

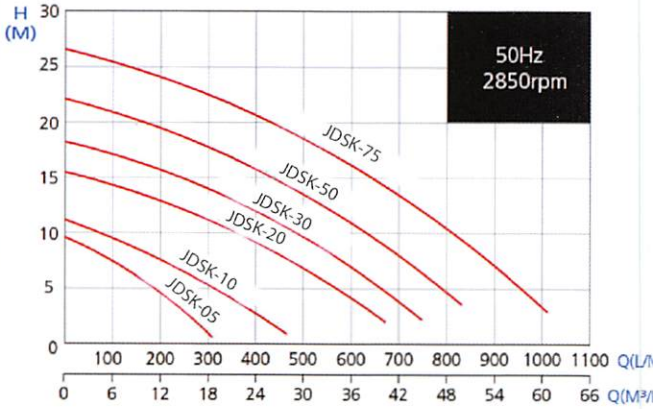

Data Chart

Type	Output		Discharge	F.L.A.		Rated		Maximum		Cable	Free Passage	Weight	Q.D.C.
	HP	KW	Inch	1ø 230V	3ø 400V	Head m	Cap. LPM	Head m	Cap. LPM	M	mm	kg	
JDSK-05	0.5	0.37	2"	4	1.2	6	150	9.5	300	5	19	13.3	-
JDSK-10	1	0.75	2"	6	1.8	8	190	11	430	5	19	19	-
JDSK-20	2	1.5	2"(3")	11.3	3.5	10	360	15.5	700	5	23	36.5	QM-80
JDSK-30	3	2.2	2"(3")	-	5.2	11	440	18.5	800	5	23	37.6	QM-80
JDSK-50	5	3.7	3"(4")	-	8.6	8	690	22.5	950	10	28	58	QM-100
JDSK-75	7.5	5.5	3"(4")	-	12	12	750	26.5	1100	10	28	62	QM-100

» JDSK-05: Thread Type
» JDSK-10: Thread Type / Elbow Type (2" or 3" /Fit with Q.D.C. QM-80)
» JDSK-20~30 : Elbow Type
» JDSK-50~75 : Elbow Type

Parts and Material List

No	Part	Material
1	Cable	H07RN-F /SJTOW/STOW
2	Handle	Nylon 6/SS41
3	Motor Cover	Nylon 66/FC 200
4	Bracket	FC 200
5	Motor Housing	SUS 304
6	Shaft with Rotor	SUS 410
7	Oil Chamber	FC 200
8	Double Mech.Seal	Upper : CA / CE Lower : SIC / SIC
9	Seal Housing	FC 200
10	Oil Seal	NBR
11	Impeller	FCD 450+Tungsten edge
12	Pump Casing	FC 200
13	Protector	KLIXON
15-1	Upper Bearing	NTN
15-2	Lower Bearing	NTN
16	Strainer	FCD-450

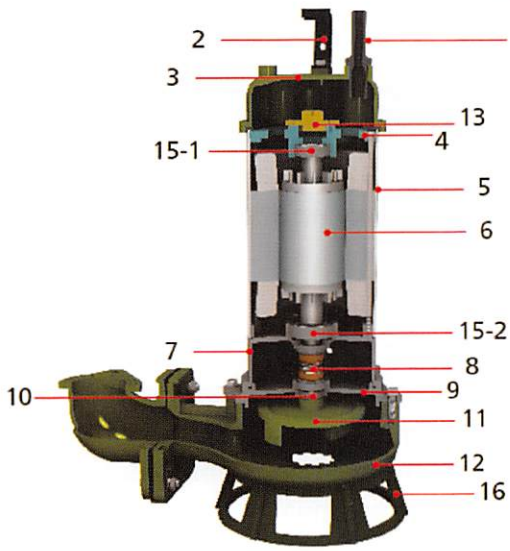

JDSK-Series with QS / QM

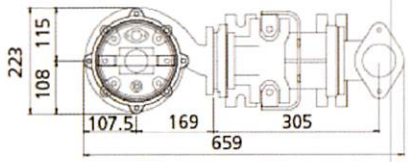

ex : JDSK-10

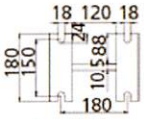

Installation Dimensions

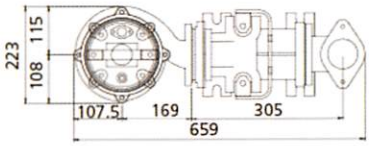

ex : JDSK-20~30

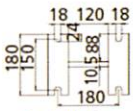

Installation Dimensions

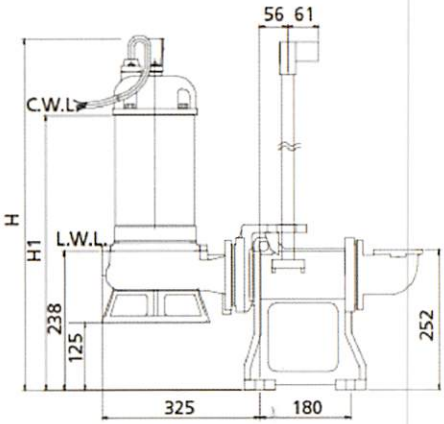

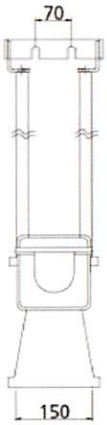

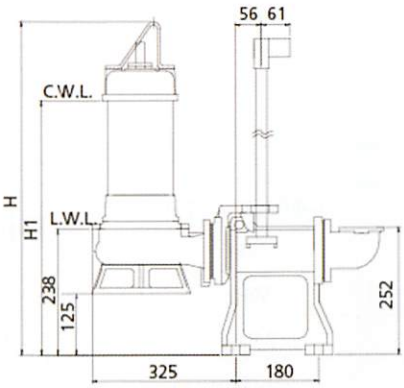

JDSK with QM

Output		Discharge		Dimensions(mm)	
HP	KW	Inch	mm	H	H1
1	0.75	2"(3")	50(80)	610	466
2	1.5	2"(3")	50(80)	695	525
3	2.2	2"(3")	50(80)	715	545
5	3.7	3"(4")	80(100)	765	587
7.5	5.5	3"(4")	80(100)	805	627

Dimensions (mm)

Type	A	A1	A2	A3	D	D1	D2	H	H1	H2	H3
JDSK-05	253	95	158	NA	190	95	95	410	285	106	126
JDSK-10	253	95	158	NA	190	95	95	480	333	106	126
*JDSK-10	265	95	199	115	190	95	95	402	290	104	164
JDSK-20	408	108	250	168	217	108	109	560	390	115	168
JDSK-30	408	108	250	168	217	108	109	580	410	115	168
JDSK-50	457	110	255	167	227	110	117	610	445	137	225
JDSK-75	457	110	255	167	227	110	117	650	485	137	225

» Note1 : Automatic models are available in single-phase versions(0.5~2HP).
» Note2 : Q.D.C. (Quick Discharge Connection) is available for all models.
» Note3 : *JDSK-10 is Elbow Type.

JSB
SERIES 50HZ

Submersible Vortex Sewage Pumps
เครื่องสูบน้ำแบบจุ่มสำหรับบ่อบำบัดน้ำเสียและน้ำทะเล

Vortex Impeller
316 Stainless Steel

คุณสมบัติ(FEATURES)
ตัวเรือนปั๊มผลิตจากสแตนเลส # 316
เหมาะสำหรับงานอุตสาหกรรมที่ต้องการความทนทาน
จากการกัดกร่อนสารเคมีและน้ำทะเล ใบพัดชนิด Non-Clogging
สามารถดูดสิ่งปฏิกูลที่มีขนาดเล็กผ่านออกได้ง่าย
และง่ายต่อการบำรุงรักษา

ประโยชน์ในการใช้งาน (APPLICATION)
สำหรับบ่อบำบัดน้ำเสียที่มีสิ่งปฏิกูลต่างๆ
Waste water and sewage
งานในอุตสาหกรรมน้ำเสียที่มีกรด-ด่าง
PH 3-11 Industrial Sewage
เหมาะสำหรับการใช้กับน้ำทะเลโดยตรง
Sea water

Performance Curve

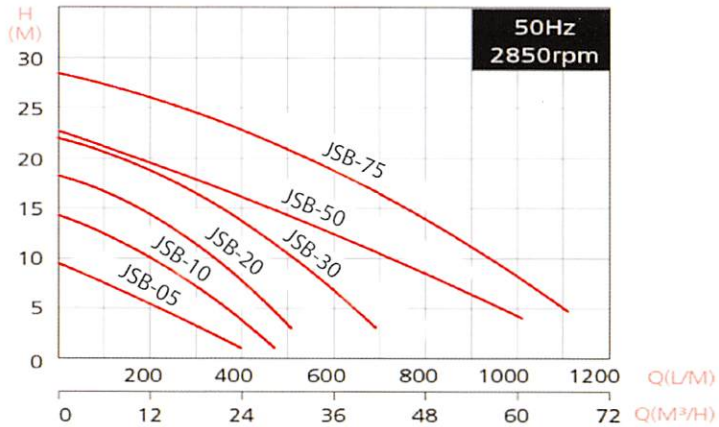

Specifications

Liquid Temperature		0~40°C (32~104°F)
Submersible depth		10M
Motor Part	Frequency	50Hz
	Pole	2 Pole
	Type	Dry Type
	Insulation	Class B
	Protection	IP 68
Pump Part	Protector	Auto-cut
	Bearing	Ball Type
	Mechanical seal	Dual. Mechanical Seal
	Impeller	Semi-Open

Dimensions

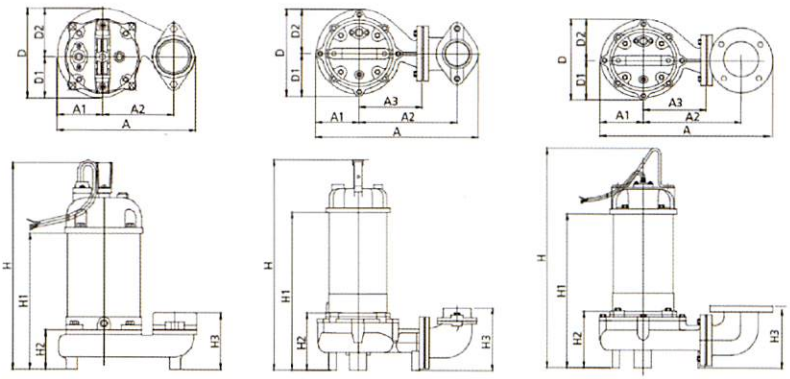

JSB-05~10 JSB-20~30 JSB-50~75

Data Chart

Type	Output		Discharge	F.L.A.		Rated		Maximum		Cable	Free Passage	Weight	Q.D.C.
	HP	KW	Inch	1ø 230V	3ø 400V	Head m	Cap. LPM	Head m	Cap. LPM	M	mm	kg	
JSB-05	0.5	0.37	2"	3.4	1.4	5.4	200	9.5	398	5	35	13.2	SQS-50
JSB-10	1	0.75	2"	6	2.2	9	240	14.3	472	5	35	18	SQS-50
JSB-20	2	1.5	2"(3")	9.8	4.2	12	280	18.3	507	5	45	34.7	SQM-80
JSB-30	3	2.2	2"(3")	-	5.7	14.7	360	22.1	690	5	45	35.8	SQM-80
JSB-50	5	3.7	3"(4")	-	7.5	13.2	560	23.3	1010	10	45	56	SQM-100
JSB-75	7.5	5.5	3"(4")	-	11.4	18.7	600	28.8	1110	10	45	62	SQM-100

» JSB-05~10 : Flange Type
» JSB-20~30 : Elbow Type
» JSB-50~75 : Elbow Type

Parts and Material List

No	Part	Material
1	Cable	H07RN-F/SJTW/STOW
2	Handle	Nylon 6(0.5-1HP) ; SUS 316 (2-7.5HP)
3	Motor Cover	SUS 316
4	Bracket	FC 20
5	Motor Housing	SUS 316
6	Shaft with Rotor	SUS 316
7	Oil Chamber	FC 20(0.5-1HP) ; SUS 316(2-7.5HP)
8	Double Mech.Seal	Upper : CA / CE
		Lower : SIC / SIC
9	Seal Housing	SUS 316
10	Oil Seal	Viton
11	Impeller	SUS 316
12	Pump Casing	SUS 316
13	Protector	
15-1	Upper Bearing	NTN
15-2	Lower Bearing	NTN

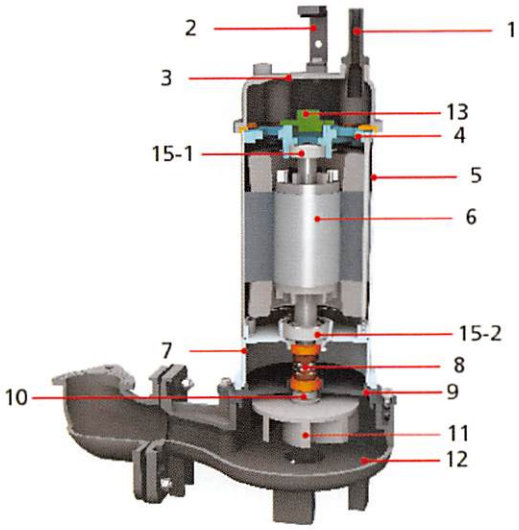

JSB-Series with QS / QM

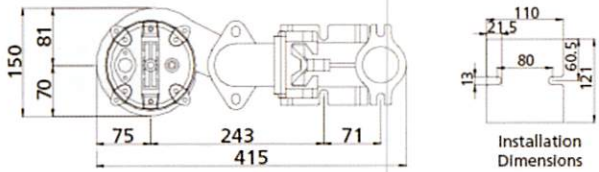

ex : JSB-05~10

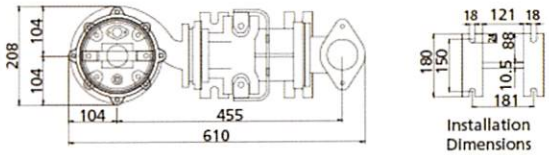

ex : JSB-20~30

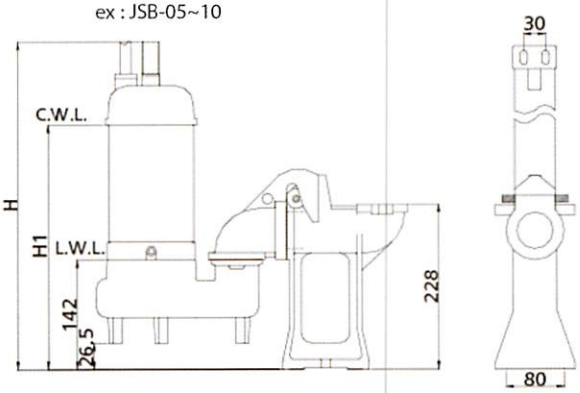

JSB with SQS

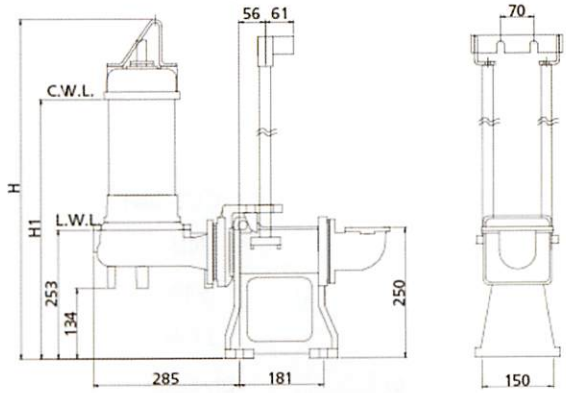

JSB with SQM

Output		Discharge		Dimensions(mm)	
HP	kw	inch	mm	H	H1
0.5	0.37	2"	50	445	322
1	0.75	2"	50	475	352

Output		Discharge		Dimensions(mm)	
HP	kw	inch	mm	H	H1
2	1.5	2"(3")	50(80)	660	534
3	2.2	2"(3")	50(80)	690	554
5	3.7	3"(4")	80(100)	769	604
7.5	5.5	3"(4")	80(100)	809	644

Dimensions (mm)											
Type	A	A1	A2	A3	D	D1	D2	H	H1	H2	H3
JSB-05	228	75	120	NA	150	70	80	425	297	117	138
JSB-10	228	75	120	NA	150	70	80	455	327	117	138
JSB-20	390	103	235	154	208	104	104	532	400	150	150
JSB-30	390	103	235	154	208	104	104	552	420	150	150
JSB-50	466	100	274	177	210	95	115	633	468	160	225
JSB-75	466	100	274	177	210	95	115	673	508	160	225

» Note1 : Automatic models are available in single-phase versions(0.5~2HP).
» Note2 : Q.D.C. (Quick Discharge Connection) is available for all models.

JKD
SERIES 50HZ

Submersible Sewage Dredging Pump

เครื่องสูบน้ำแบบจุ่มสำหรับบ่อบำบัดน้ำเสีย
ชนิดใบพัดติดตัวกระแทก

คุณสมบัติ(FEATURES)

เป็นเครื่องสูบน้ำที่ออกแบบในส่วนปลายของใบพัด ติดตัวกระแทกโคลน Powerful Agitator สามารถกระแทกโคลน วัสดุต่างๆ ให้แตกละเอียด แล้วค่อยดูดผ่านออกมาได้ ใช้แม็คคานิคัลซิลคู่ Double Mechanical Seal จึงเหมาะสมสำหรับการใช้งานหนัก

ประโยชน์ในการใช้งาน (APPLICATION)

สำหรับบ่อบำบัดน้ำเสียที่มีสิ่งปฏิกูลต่างๆ
Waste water and sewage
งานอุตสาหกรรมน้ำเสีย Industrial Sewage
งานระบายน้ำเสียจากมูลสัตว์ต่างๆ
The waste water from animal dung
งานระบายน้ำเสียในงานก่อสร้าง
Contraction Site drainage

Performance Curve

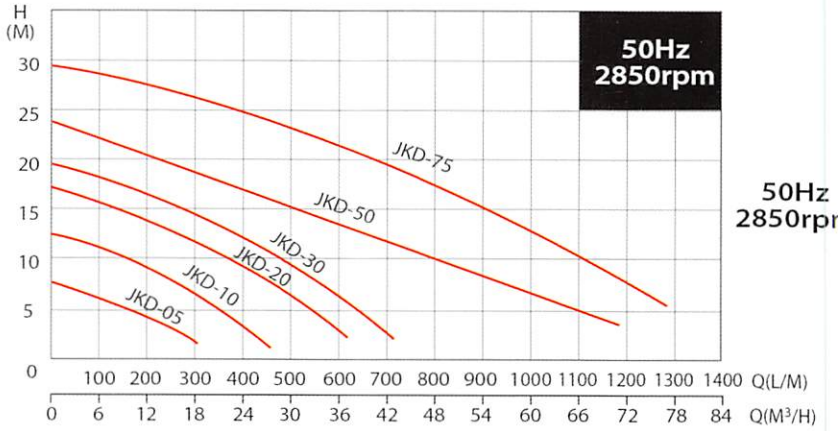

50Hz
2850rpm

Specifications

Liquid Temperature		0~40°C (32~104°F)
Submersible depth		10M
Motor Part	Frequency	50Hz
	Pole	2 Pole
	Type	Dry Motor
	Insulation	Class E
	Protection	IP 68
Pump Part	Protector	Auto-cut
	Bearing	Ball Type
	Mechanical seal	Dual. Mechanical Seal
	Impeller	Semi-Open

Dimensions

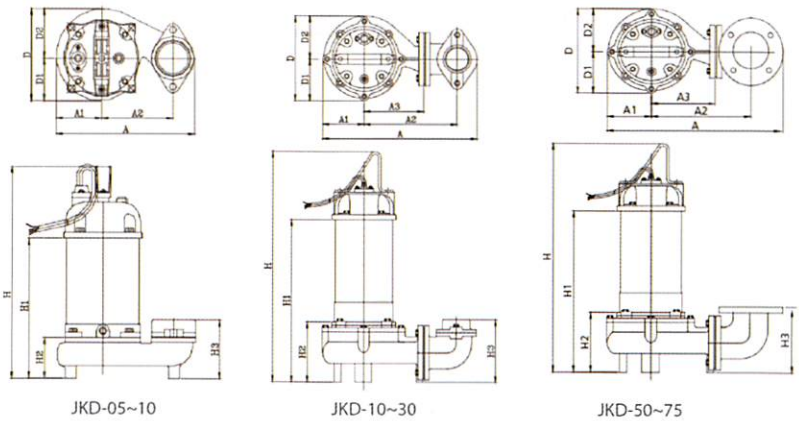

JKD-05~10 JKD-10~30 JKD-50~75

Data Chart

Type	Output		Discharge	F.L.A.		Rated		Maximum		Cable	Free Passage	Weight	Q.D.C.
	HP	KW	Inch	1ø 230V	3ø 400V	Head m	Cap. LPM	Head m	Cap. LPM	M	mm	kg	
JKD-05	0.5	0.37	2"	4	1.2	6	150	8	320	10	10	13.4	QS-50
JKD-10	1	0.75	2"	6	2	9	200	12.5	460	10	10	18.2	QS-50
JKD-20	2	1.5	2"(3")	11.3	3.5	10	350	17.5	650	10	15	35	QM-80
JKD-30	3	2.2	2"(3")	-	5.2	11	450	19.5	750	10	15	36.1	QM-80
JKD-50	5	3.7	3"(4")	-	8.6	10	800	23.5	1200	10	12.5	56.3	QM-100
JKD-75	7.5	5.5	3"(4")	-	12	12	1040	29.5	1400	10	12.5	62.3	QM-100

» JKD-05 : Flange Type
» JKD-10 : Flange Type / Elbow Type (2" or 3" /Fit with Q.D.C. QM-80)
» JKD-20~30 : Elbow Type
» JKD-50~75 : Elbow Type

Parts and Material List

No	Part	Material
1	Cable	H07RN-F /SJTOW/STOW
2	Handle	Nylon 6/SS41
3	Motor Cover	Nylon 66/FC 200
4	Bracket	FC 200
5	Motor Housing	SUS 304
6	Shaft with Rotor	SUS 410
7	Oil Chamber	FC 200
8	Double Mech.Seal	Upper : CA / CE Lower : SIC / SIC
9	Seal Housing	FC 200
10	Oil Seal	NBR
11	Impeller with Agitator	Impeller : FC 200 Agitator : SUS 316
12	Pump Casing	FC 200
13	Protector	KLIXON
15-1	Upper Bearing	NTN
15-2	Lower Bearing	NTN

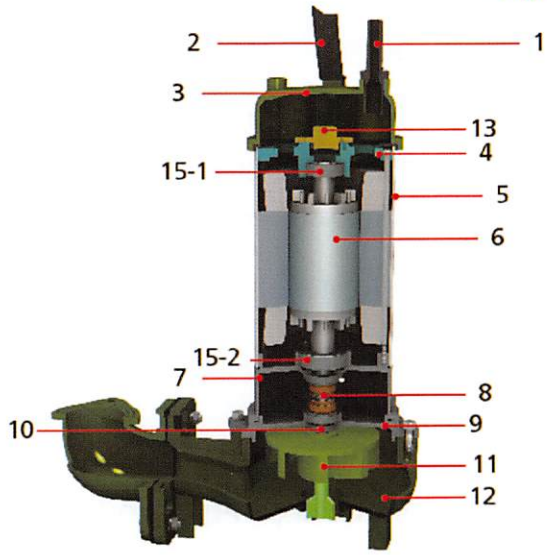

JKD-Series with QS / QM

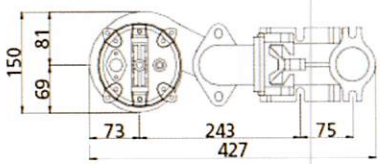

ex : JKD-05~10

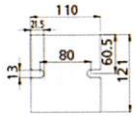

Installation Dimensions

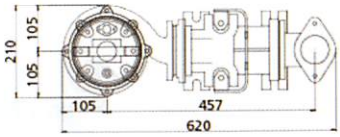

ex : JKD-20~30

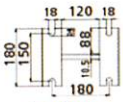

Installation Dimensions

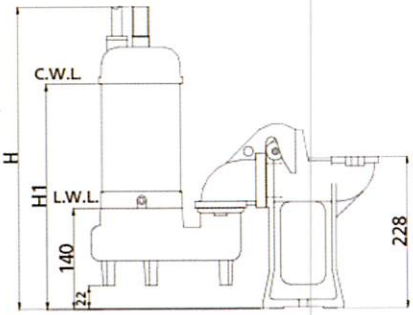

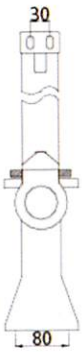

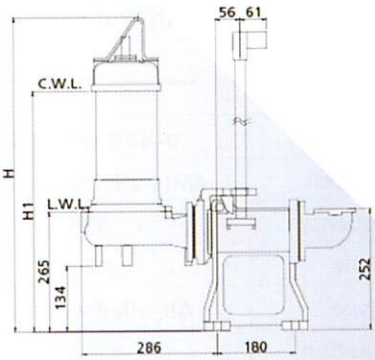

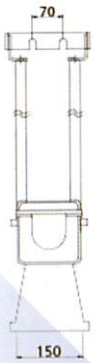

JKD with QS					
Output		Discharge		Dimensions(mm)	
HP	KW	Inch	mm	H	H1
0.5	0.37	2"	50	434	319
1	0.75	2"	50	509	367

JKD with QM					
Output		Discharge		Dimensions(mm)	
HP	KW	Inch	mm	H	H1
1	0.75	2"	50(80)	625	482
2	1.5	2"(3")	50(80)	715	545
3	2.2	2"(3")	50(80)	735	565
5	3.7	3"(4")	80(100)	775	597
7.5	5.5	3"(4")	80(100)	815	637

Dimensions (mm)											
Type	A	A1	A2	A3	D	D1	D2	H	H1	H2	H3
JKD-05	228	73	155	NA	150	69	81	412	297	117	138
JKD-10	228	73	155	NA	150	69	81	487	345	117	138
* JKD-10	312	82	183	101	163	76	87	494	351	124	156
JKD-20	390	103	235	151	210	105	105	532	400	150	152
JKD-30	390	103	235	151	210	105	105	552	420	150	152
JKD-50	470	110	257	170	218	98	120	633	468	160	206
JKD-75	470	110	257	170	218	98	120	673	508	160	206

» Note1 : Automatic models are available in single-phase versions(0.5~2HP).
» Note2 : Q.D.C.(Quick Discharge Connection) is available for all models.
» Note3 : * JKD-10 is Elbow Type.

DCW
SERIES 50HZ

Submersible Vortex Pump

เครื่องสูบน้ำแบบจุ่ม สำหรับสูบน้ำเสีย ชนิดใบพัด Vortex Impeller

Vortex Impeller

คุณสมบัติ (FEATURES)

เครื่องสูบน้ำเสียชนิดเหล็กหล่อ สามารถใช้งานหนักได้ทุกประเภท ใบพัดออกแบบมาพิเศษ ชนิด Vortex Impeller เพื่อให้เศษวัสดุผ่านออกมาได้ โดยไม่ติดอยู่ที่ช่องของใบพัด ให้ปริมาณน้ำมาก มีท่อทางส่งขนาดใหญ่

ประโยชน์ในการใช้งาน (APPLICATION)

งานสูบน้ำเสียทั่วไป (General Wastewater drainage)
งานสูบน้ำเสียจากขบวนการทำอาหาร
(Food and Sewage drainage)
งานสูบน้ำเสียที่มีของแข็งและเศษวัสดุเจือปน
(Drainage For Dirty water and Sewage drainage)
งานระบายน้ำฝน (Rain water drainage)
งานระบายน้ำเสียในงานก่อสร้าง (Site drainage)

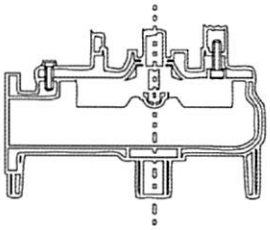

Submersible Vortex Pump

Specifications

Liquid Temperature		0~40°C (32~104°F)
Submersible Depth		4M(1-2HP);8M(3-10HP)
Motor Part	Frequency	50Hz
	Pole	2 Pole
	Type	Air-filled watertight
	Insulation	Class F
	Protection	IP 68
Pump Part	Protector	Built-in thermal protector
	Bearing	Ball Bearing
	Mechanical seal	Dual. Mechanical Seal
	Impeller	Vortex

Performance Curve

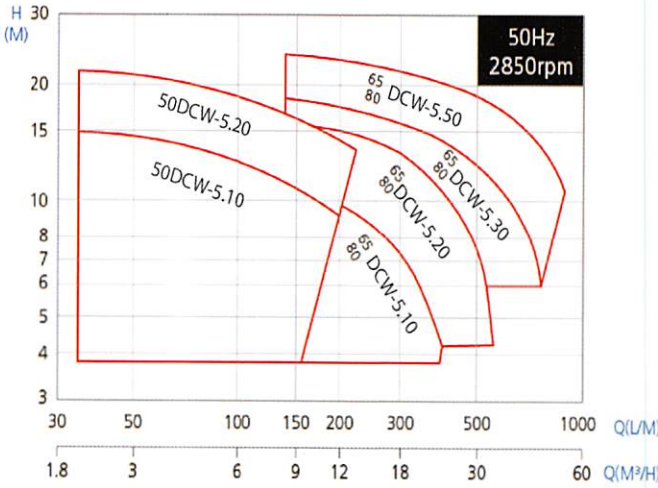

Data Chart

Type	Output		Discharge	F.L.A.		Max Head		Max Cap.		Cable	Free Passage	Weight	Q.D.C
	HP	KW	Inch	1ø 230V	3ø 400V	Head m	Cap. LPM	Head m	Cap. LPM	M	mm	Kg	
50DCW-5.10	1	0.75	2"	-	1.9	14.8	35	9	200	6	21	19	LS50
50DCW-5.20	2	1.5	2"	-	3.3	21.4	35	13.5	220	6	21	27	LS50
65DCW-5.10	1	0.75	2.5"	-	1.9	10.9	140	3.8	400	6	33	25	LM65
65DCW-5.20	2	1.5	2.5"	-	3.3	15.9	140	4.2	570	6	33	34	LM65
65DCW-5.30	3	2.2	2.5"	-	5	18.3	140	6.0	770	10	41	50	LM65
65DCW-5.50	5	3.7	2.5"	-	7.8	23.6	140	10.4	900	10	41	59	LM65
80DCW-5.10	1	0.75	3"	-	1.9	10.9	140	3.8	400	6	33	26	LM65
80DCW-5.20	2	1.5	3"	-	3.3	15.9	140	4.2	570	6	33	35	LM65
80DCW-5.30	3	2.2	3"	-	5	18.3	140	6	770	10	41	31	LM65
80DCW-5.50	5	3.7	3"	-	7.8	23.6	140	10.4	900	10	41	60	LM65

Parts and Material List

No	Part	Material
1	Submersible Cable	
2	Lifting Hanger	SS Steel
3	Protector	
4	Ball Bearing	
5	Impeller	FC-200
6	Impeller Bolt	SUS-304
7	Opposite Side Bracket	FC-150
8	Rotor	
9	Stator	
10	Shaft	SUS-403
11	Motor Frame	FC-150
12	Power Side Bracket	FC-150
13	Mechanical Seal	Upper : CA/CE
		Lower : SIC/SIC
14	Mechanical Seal Cover	FC-200
15	Pump Casing	FC-200

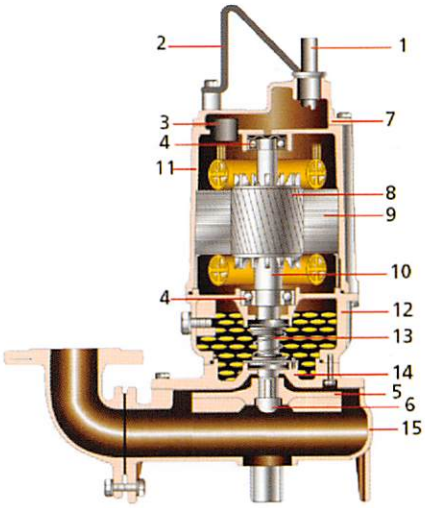

Dimensions

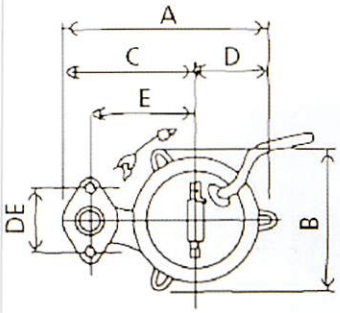

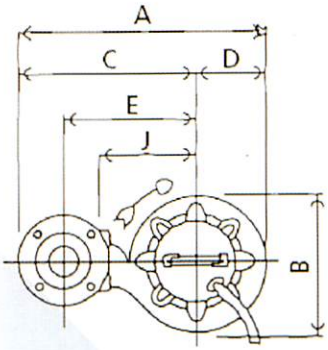

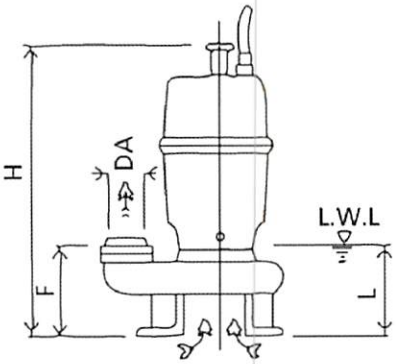

50DCW-5.10~50DCW-5.20

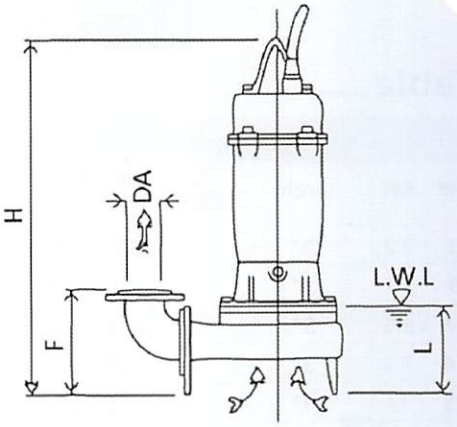

65DCW-5.10~80DCW-5.50

Dimensions (mm)											
Type	A	B	C	D	E	F	H	DE	J	L	DA
50DCW-5.10	249	171	163	86	125	82	397	96	--	105	50
50DCW-5.20	249	171	163	86	125	82	439	96	--	105	50
65DCW-5.10	396	195	298	98	210	178	467	--	145	125	65
65DCW-5.20	396	195	298	98	210	178	519	--	145	125	65
65DCW-5.30	427	227	313	114	225	201	643	--	160	155	65
65DCW-5.50	427	227	313	114	225	201	643	--	160	155	65
80DCW-5.10	411	195	313	98	220	183	467	--	145	125	80
80DCW-5.20	411	195	313	98	220	183	519	--	145	125	80
80DCW-5.30	442	227	328	114	235	206	643	--	160	155	80
80DCW-5.50	442	227	328	114	235	206	643	--	160	155	80

DML
SERIES 50HZ

Submersible Sewage Pump

เครื่องสูบน้ำแบบจุ่มสำหรับบ่อบำบัดน้ำเสีย ชนิดใบพัดไม่อุดตัน
Non-Clog Single Channel Impeller

Enclosed Single Channel Impeller

คุณสมบัติ (FEATURES)

เป็นเครื่องสูบน้ำที่ออกแบบมา ชนิดใบพัดไม่อุดตัน Non-Clog สามารถนำพาเศษวัสดุที่มีขนาดตั้งแต่ 50 มม.ถึง 76 มม. ออกมาได้ เหมาะสำหรับการถ่ายเทน้ำเสียที่มีเศษวัสดุปะปนมากับน้ำ

ประโยชน์ในการใช้งาน (APPLICATION)

งานระบายน้ำเสียและน้ำที่มีสิ่งปฏิกูลต่างๆ (Waste Water and Sewage)
งานระบายน้ำทิ้ง (Efuent Transfer)
งานการเกษตร (Agriculture)
งานสูบน้ำจากแม่น้ำหรือลำคลอง (Raw Water Supply From river or lakes)
งานระบายน้ำในการก่อสร้าง (Site Drainage)

Specifications

Liquid Temperature		0~40°C (32~104°F)
Submersible depth		8M
Motor Part	Frequency	50Hz
	Pole	4 Pole
	Type	Air-filled watertight
	Insulation	Class F
	Protection	IP 68
Pump Part	Protector	Built-in overload protector(3HP); Build-in thermal protector(5-30HP);
	Bearing	Ball Bearing
	Mechanical seal	Dual. Mechanical Seal
	Impeller	Single Channel, Non-Clog

Selection Table

Type	Output		Discharge	F.L.A.		Max Head		Max Cap.		Cable	Free Passage	Weight	Q.D.C.
	HP	KW	Inch	1ø 230V	3ø 400V	Head m	Cap. LPM	Head m	Cap. LPM	M	mm	kg	
80DML-5.30	3	2.2	3"	-	5.2	11.2	200	4	1600	10	76	80	LM80
80DML-5.50	5	3.7	3"	-	8.4	15.8	200	9.1	1338	10	76	87	LM80
80DML-5.75	7.5	5.5	3"	-	12.6	19.3	300	12.8	1400	10	76	118	LL100
80DML-5.100	10	7.5	3"	-	16.9	22.6	300	16	1449	10	76	123	LL100
80DML-5.150	15	11	3"	-	23.8	28.5	300	22.7	1512	10	76	157	LL100
80DML-5.200	20	15	3"	-	31	34	300	28.4	1557	10	76	163	LL100
80DML-5.300	30	22	3"	-	42	39.5	300	34	1595	10	76	223	LL100
100DML-5.50	5	3.7	4"	-	8.4	9.1	1338	4	2407	10	76	89	LL80
100DML-5.75	7.5	5.5	4"	-	12.6	12.8	1400	9.3	2194	10	76	121	LL100
100DML-5.100	10	7.5	4"	-	16.9	16	1449	12.6	2270	10	76	125	LL100
100DML-5.150	15	11	4"	-	23.8	22.7	1512	18.3	2368	10	76	160	LL100
100DML-5.200	20	15	4"	-	31	28.4	1557	23.7	2440	10	76	166	LL100
100DML-5.300	30	22	4"	-	42	34	1595	28	2489	10	76	226	LL100
150DML-5.75	7.5	5.5	6"	-	12.6	9.3	2194	4	3379	10	76	127	LL100
150DML-5.100	10	7.5	6"	-	16.9	12.6	2270	4	3987	10	76	132	LL100
150DML-5.150	15	11	6"	-	23.8	18.3	2368	5.5	4472	10	76	166	LL100
150DML-5.200	20	15	6"	-	31	23.7	2440	8	5102	10	76	172	LL100
150DML-5.300	30	22	6"	-	42	28	2489	10	5566	10	76	232	LL100

Parts and Material List

No	Part	Material
1	Submersible Cable	
2	Lifting Hanger	SS Steel
3	Thermal Protector	
4	Ball Bearing	
5	Impeller	FC-200
6	Impeller Bolt	SUS-304
7	Opposite Side Bracket	FC-200
8	Rotor	
9	Stator	
10	Shaft	SUS-403
11	Motor Frame	FC-200
12	Power Side Bracket	FC-200
13	Mechanical Seal	Upper : CA/CE
		Lower : SIC/SIC
14	Mechanical Seal Cover	FC-200
15	Pump Casing	FC-200

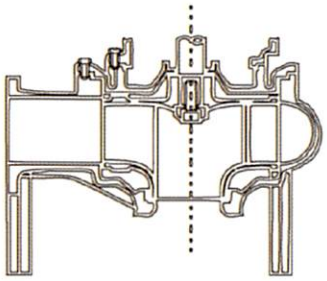

Impeller Type & Solids Handling

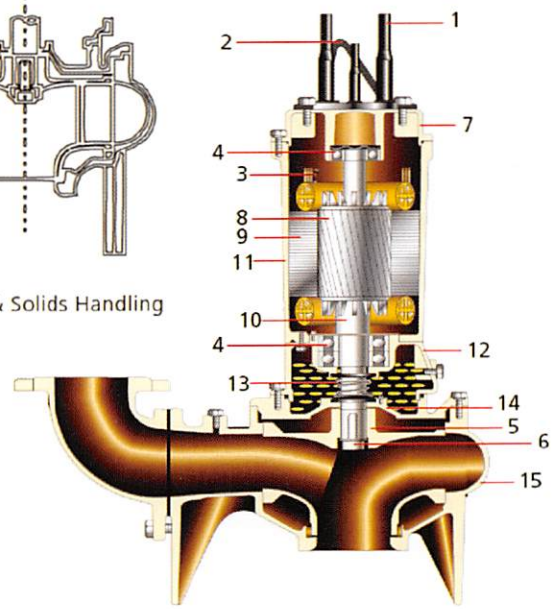

Performance Curve

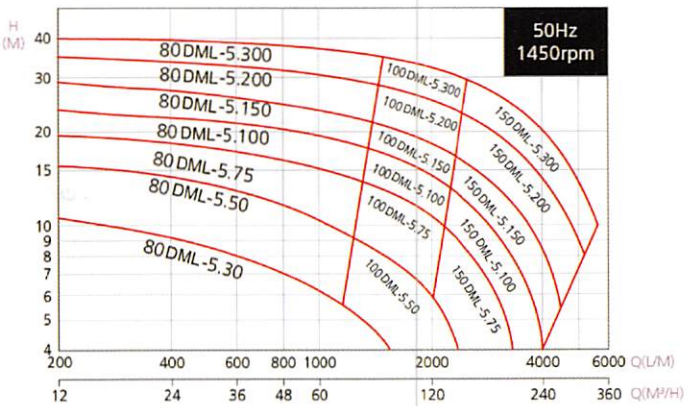

Dimensions

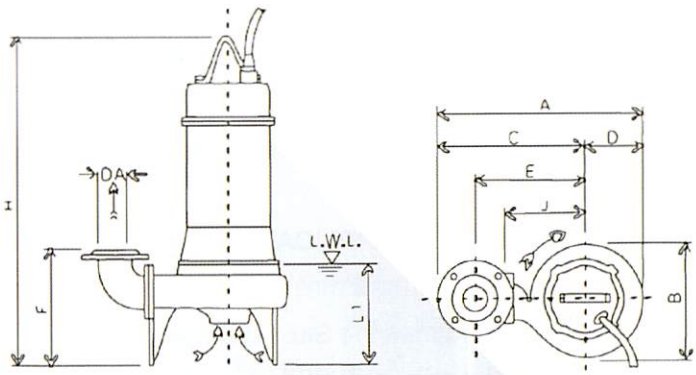

Dimensions (mm)									
Type	A	B	C	D	E	F	H	J	L1
80DML-5.30	534	320	378	157	285	298	668	210	279
80DML-5.50	534	320	378	157	285	298	727	210	279
80DML-5.75	640	381	453	188	360	334	824	255	310
80DML-5.100	640	381	453	188	360	334	824	255	310
80DML-5.150	734	455	513	221	420	350	938	315	329
80DML-5.200	734	455	513	221	420	350	938	315	329
80DML-5.300	777	497	533	245	440	363	1021	335	332
100DML-5.50	577	320	420	157	315	313	727	210	279
100DML-5.75	653	381	465	188	360	334	824	255	310
100DML-5.100	653	381	465	188	360	334	824	255	310
100DML-5.150	746	455	525	221	420	350	938	315	329
100DML-5.200	746	455	525	221	420	350	938	315	329
100DML-5.300	790	497	545	245	440	363	1021	335	332
150DML-5.75	713	381	525	188	385	369	824	255	310
150DML-5.100	713	381	525	188	385	369	824	255	310
150DML-5.150	806	455	585	221	445	385	938	315	329
150DML-5.200	806	455	585	221	445	385	938	315	329
150DML-5.300	850	497	605	245	465	398	1021	335	332

IZUMI
อิซูมิ

AL
SERIES 50HZ

Large Volume Submersible Pump
เครื่องสูบน้ำแบบจุ่มสำหรับงานระบายน้ำมาก

Axial-flow Impeller

คุณสมบัติ(FEATURES)

-ออกแบบพิเศษด้วยการขยายเพลาเพื่อรองรับสำหรับการระบายน้ำจำนวนมาก
-ลดการสั่นสะเทือนในขณะที่เครื่องกำลังทำงานให้ระดับเสียงต่ำ
-ทนทานน้ำเค็มได้ดี เพราะตัวเสื้อปั๊มผลิตจากสแตนเลส ใบพัดทองเหลือง
-แมคคานิคัลซิลคู่ สามารถทนต่อการกัดกร่อนได้เป็นอย่างดี ใช้ได้กับน้ำทะเล, น้ำโคลน, น้ำเสีย
-ใช้งานง่าย ลดปัญหาการซ่อมบำรุง กินกระแสไฟน้อย ประหยัดพลังงาน เครื่องย้ายสะดวก
-ออกแบบพิเศษทางขั้วสายไฟป้องกันน้ำซึมเข้าสู่ตัวมอเตอร์

การใช้งานทั่วไป (APPLICATION)

-งานระบายน้ำในอุตสาหกรรม Drainage for industry
-งานระบายน้ำก่อสร้าง Site drainage
-สำหรับบ่อบำบัดน้ำเสียที่มีสิ่งปฏิกูลต่างๆ Waste water and sewage
-งานถ่ายเทน้ำ Water convey
-ระบายความร้อนในโรงไฟฟ้า Cooling in the power plant
-Aquaculture water pumping and drainage for large volume applications
-เพาะเลี้ยงสัตว์น้ำ การสูบน้ำและระบายน้ำสำหรับการใช้งานน้ำปริมาณมาก

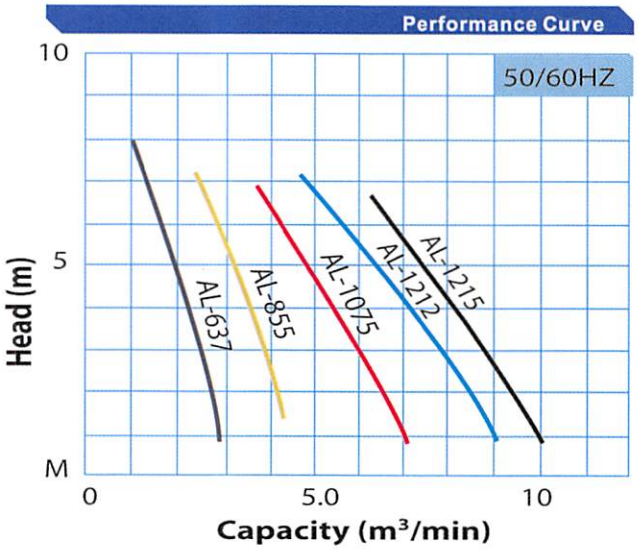

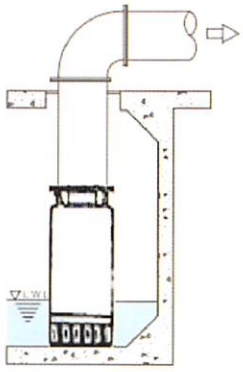

Stand type (pipe connect)

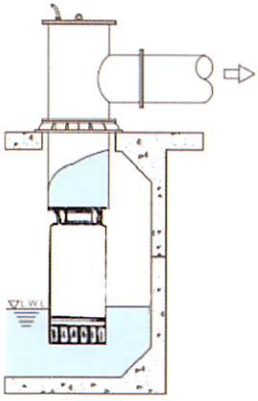

Well type (pipe connect)

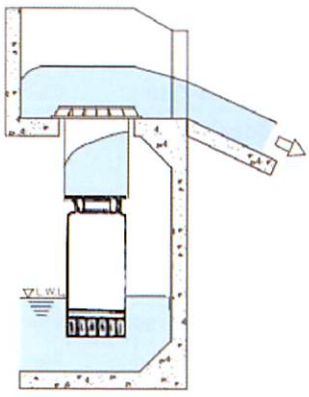

Well type (Open flow)

ให้ปริมาณน้ำถึง 11,000 ลิตร/นาทีหรือ 660,000 ลิตร/ชั่วโมง

ประหยัดพื้นที่ในการติดตั้ง

Operating Conditions & Construction

Discharge diameter(mm)			150,200,250,300
Liquid		Liquid temp.	0~40°C
		Liquid nature	Irrigation, aquaculture water
		Max. Depth	10M
Pump	Structure	Impeller	Axial-flow type
		Mech. seal	Double mechanical seal
		Bearing	Ball type bearing(NSK)
	Material	Upper cover	FC200 or Bronze
		Impeller	Bronze
		Pump casing	FC200
		Mech. seal	Carbon+Ceramic
Motor		Type	Oil or Dry motor
		Pole	4P
		Insulation	F class
		Frequency	50HZ
	Material	Cable	VCT
		Main shaft	SUS304
		Frame	SUS304

Specifications

TYPE	Power	Caliber	Phase	Voltage	Polarity	Standard Performance		Max Performance		Weight	Diameter	Height	Cable
	HP	Inch	Φ	V	P	M	m³/min	M	m³/min	Kg	mm	mm	mm²xm
AL-637	5	6"	3Φ	380V/415V	4	5	2	8	3	70	270	680	5.5X10
AL-855	7 1/2	8"	3Φ	380V/415V	4	5	3.5	8	4.5	120	340	920	5.5X10
AL-1075	10	10"	3Φ	380V/415V	4	5	5	8	7.5	180	370	1100	8.0X10
AL-1212	15	12"	3Φ	380V/415V	4	5	6.5	7	10	225	430	1080	8.0X10
AL-1215	20	12"	3Φ	380V/415V	4	5	7.5	7	11	236	430	1100	8.0X10

JA
SERIES 50HZ

Submersible Ejector Aerator

เครื่องเติมอากาศแบบจุ่ม สำหรับบ่อบำบัดน้ำเสีย

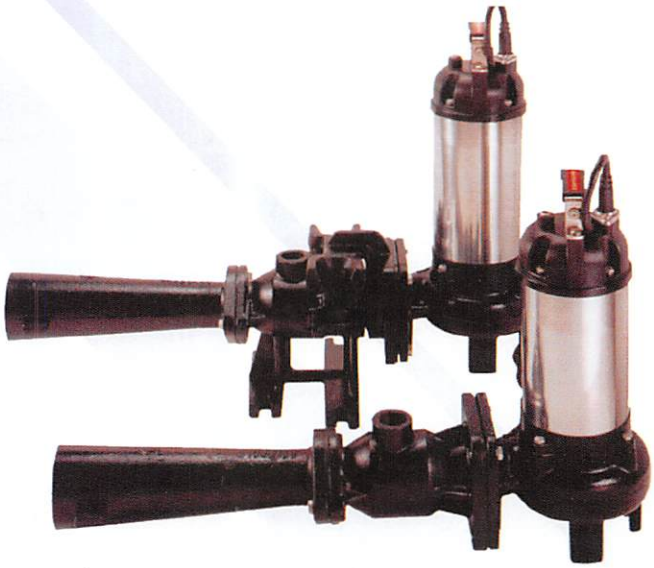

คุณสมบัติ(FEATURES)

เป็นเครื่องเติมอากาศเพื่อใช้สำหรับเติมออกซิเจน
ในบ่อเติมอากาศระบบบำบัดน้ำเสีย
สามารถกวนน้ำให้เข้ากับอากาศที่เติมเข้าไปอย่างทั่วถึง
โดยสามารถปรับวาล์วเพื่อปรับปริมาตรของอากาศให้เหมาะกับงานได้

การใช้งานทั่วไป (APPLICATION)

งานระบบบำบัดน้ำเสียชนิดเติมอากาศ
the Waste water treatment aeration
งานผสมกากตะกอนในระบบบำบัดน้ำเสีย
mixing and stirring application for uniform MLSS
งานเติมอากาศในด้านการเกษตร Aeration in agriculture

Performance Curve

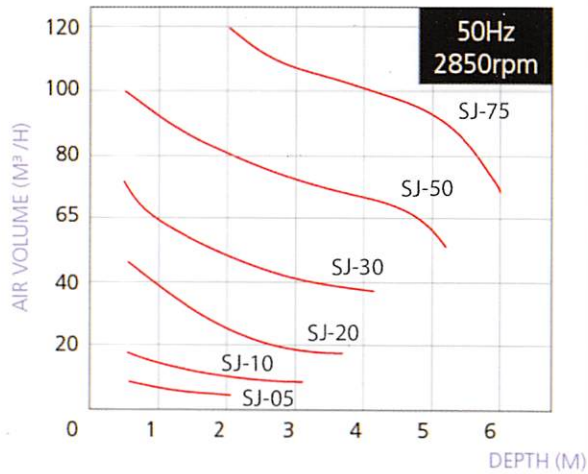

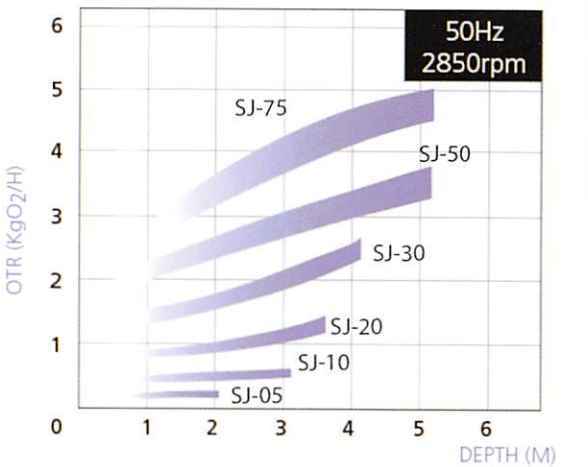

Specifications

Liquid Temperature		0~40°C (32~104°F)
Submersible depth		10M
Motor Part	Frequency	50Hz
	Pole	2 Pole
	Type	Dry Motor
	Insulation	Class E
	Protection	IP 68
Pump Part	Protector	Auto-cut
	Bearing	Ball Type
	Mechanical seal	Dual. Mechanical Seal
	Impeller	Semi-Open

Data Chart

Type	Output		Discharge	F.L.A.		Rated			Aeration Tank			Cable	Free Passage	Weight
Type	HP	KW	Inch	1ø 230V	3ø 400V	AIR m3/hr	OTR kg-O2/H	HR m	L (M)	W (M)	H (M)	M	mm	kg
JA-05	0.5	0.37	3"	4	1.2	5	0.12~0.23	1.5	2	1.8	2	10	-	22.2
JA-10	1	0.75	3"	6	2	10	0.3~0.5	2	3	2.5	3	10	-	27
JA-20	2	1.5	3"	11.3	3.5	22	0.9~1.1	2.5	4	3.5	3.5	10	-	37.7
JA-30	3	2.2	3"	-	5.2	40	1.9~2.2	3	5	4.5	4	10	-	38.8
JA-50	5	3.7	3"	-	8.6	70	2.8~3.3	3.5	6	5	5	10	-	54
JA-75	7.5	5.5	3"	-	12	100	4.2~4.8	4	7	6	6	10	-	60

» QM-80 Duck Foot is optional.

Parts and Material List

No	Part	Material
1	Cable	H07RN-F /SJTOW/STOW
2	Handle	Nylon 6/SS41
3	Motor Cover	Nylon 66/FC 200
4	Bracket	FC 200
5	Motor Housing	SUS 304
6	Shaft with Rotor	SUS 410
7	Oil Chamber	FC 200
8	Mech.Seal	Upper : CA / CE
		Lower : SIC / SIC
9	Seal Housing	FC 200
10	Oil Seal	NBR
11	Impeller	FC 200
12	Pump Casing	FC 200
13	Protector	KLIXON
14	Discharge Pipe	FC 200
15-1	Upper Bearing	NTN
15-2	Lower Bearing	NTN

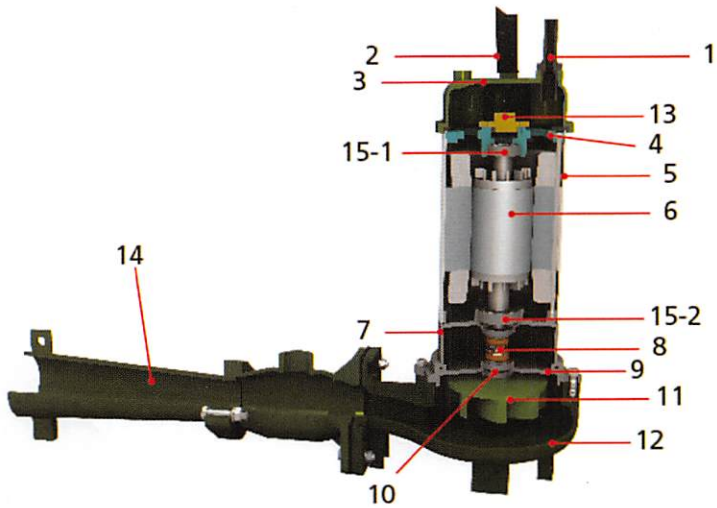

Dimensions

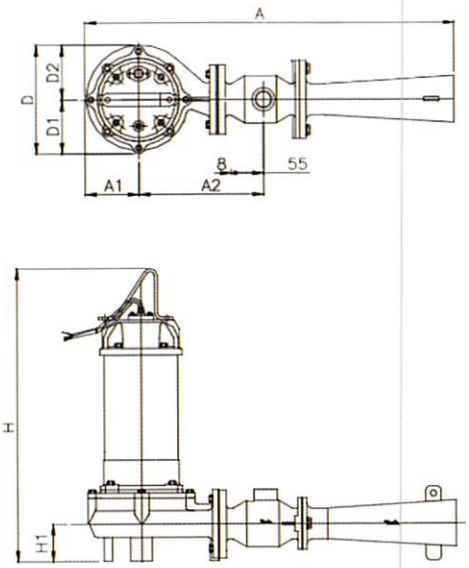

SJ-20

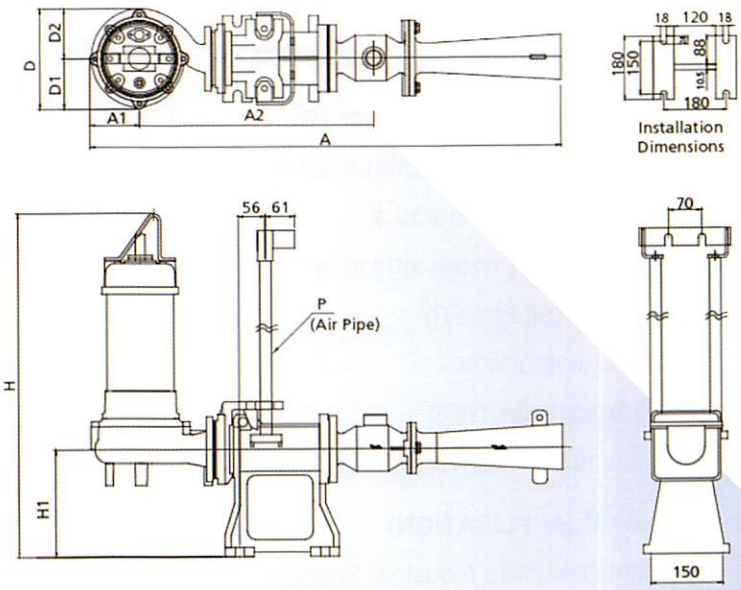

SJ-20 + QM-80

Type	Dimensions (mm)								
	A	A1	A2	D	D1	D2	H	H1	P
JA-05	656(876)	82	196(423)	163	76	87	433(533)	70(170)	25
JA-10	656(876)	82	196(423)	163	76	87	494(625)	70(170)	25
JA-20	725(945)	103	246(467)	210	105	105	532(715)	71(170)	40
JA-30	725(945)	103	246(467)	210	105	105	552(735)	71(170)	40
JA-50	758(978)	110	265(498)	218	98	120	633(775)	82(170)	40
JA-75	758(978)	110	265(498)	218	98	120	673(815)	82(170)	40

» (QM)-with QM-80 Q.D.C.

HB
SERIES 50HZ

Single/Double Stage Ring Blower
เครื่องเติมอากาศสำหรับระบบบำบัดน้ำเสีย

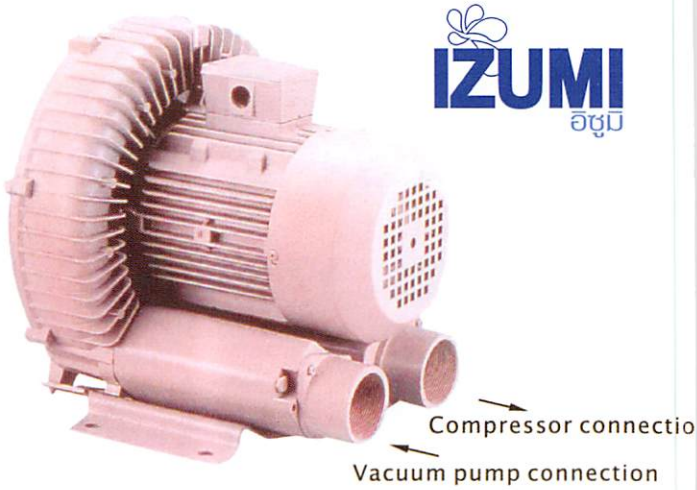

Construction

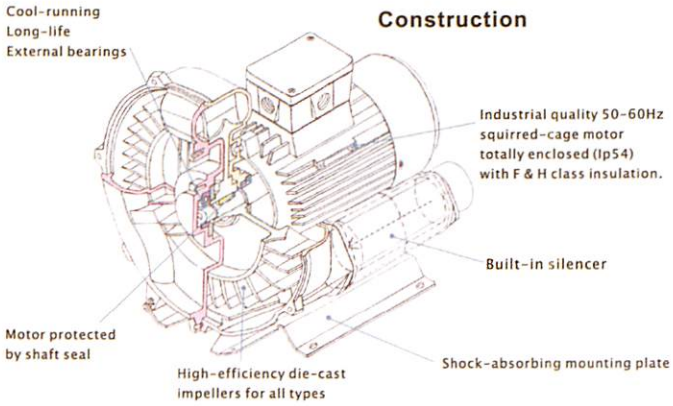



คุณสมบัติ(FEATURES)

เครื่องดูดพ่นอากาศใช้งานได้อย่างกว้างขวางใน
อุตสาหกรรมต่างๆ ตัวเรือนของใบพัดและมอเตอร์
ถูกออกแบบมาสามารถถอดชิ้นส่วนได้
จึงง่ายต่อการดูแลรักษา ทางดูด-พ่นอากาศ
ติดตั้งตัวเก็บเสียง (SILENCER)
ไร้เสียงรบกวนในเวลาทำงาน
มอเตอร์ออกแบบมาชนิด TEFC
ป้องกันน้ำซึมผ่านเข้าตัวมอเตอร์ได้เป็นเยี่ยม

การใช้งานทั่วไป (APPLICATION)

งานในอุตสาหกรรมน้ำเสีย Industrial Sewage
พ่นอากาศในสระว่ายน้ำ
Swimming pond massage
เครื่องตัดกระดาษ paper-cutting-machine
เครื่องพ่นหมอก fog melt drier
หลอมโลหะ Vulcanize
การพิมพ์ซิลค์สกรีน
silk screen printing machine
ซักรีด launder

ข้อมูลทางด้านเทคนิค (TECHNICALDATA)

ความเร็วรอบ (r.p.m.).....2850 50 HZ 2 Pole Moter
ระดับฉนวนไฟฟ้า (Insulation Class).....F
การป้องฝุ่นและน้ำ (Degrees of Protection).....IP 54
ระบบป้องกันมอเตอร์....Automatic Overload Protection

Performance Chart

Model	HP	Voltage (V)	50Hz			
			Current (A)	StaticPressure (Vacuum/Compressor) (mm/Aq)	Air Volumn (m^3/min)	dB (A)
HB-129	1/4	1ph/220v	1.7	700/700	0.8	53
HB-129	1/4	3ph/380v	0.5	500/600	0.8	53
HB-229	1/2	1ph/220v	2.8	1100/1300	1.4	58
HB-229	1/2	3ph/380v	1.2	1100/1300	1.4	58
HB-229L	1/2	3ph/380v	1.2	1100/1300	1.4	58
HB-229L	1/2	1ph/220v	2.8	1100/1300	1.4	58
HB-329	1	3ph/380v	1.9	1400/1400	2.4	63
HB-329L	1	3ph/380v	1.9	1400/1400	2.4	63
HB-429	2	1ph/220v	10.0	1800/1800	3.6	70
HB-429	2	3ph/380v	3.9	2100/2200	3.6	70
HB-429L	2	3ph/380v	3.9	2100/2200	3.6	70
HB-439	2.5	3ph/380v	4.5	2200/2700	3.6	70
HB-529	3	3ph/380v	5.6	2300/2300	5.2	72
HB-529L	3	3ph/380v	5.6	2300/2300	5.2	72
HB-629	5	3ph/380v	7.2	2600/2800	5.2	72
HB-629L	5	3ph/380v	7.2	2600/2800	5.2	72
HB-639	6	3ph/380v	8.2	2700/3300	5.2	72
HB-729	7.5	3ph/380v	12.0	2700/3000	9.2	74
HB-829	10	3ph/380v	15.6	3000/4000	9.2	74

ลักษณะการใช้งานของตัว Ring Blower

งานระบบดูดฝุ่น

PNEUMATIC CONVEYING

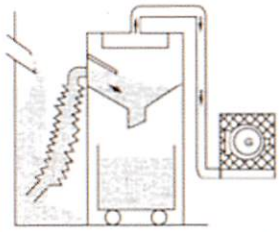

1

งานส่งลำเลียงอาหาร

LABELLING MACHINES

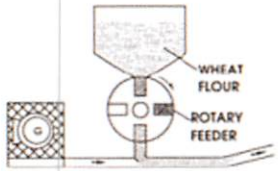

2

งานดูดม้วนเทป

VACUUM COLUMN TO MAINTAIN TAPE LOOPS

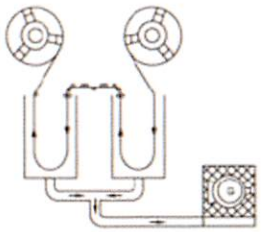

3

งานทันตแพทย์

DENTAL ASPIRATION

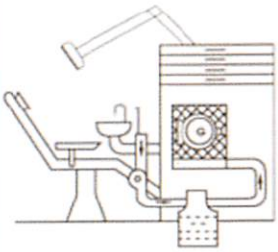

4

งานเติมอากาศอ่างสปา

HEALTH APPLICATION (BUBBLE BATH)

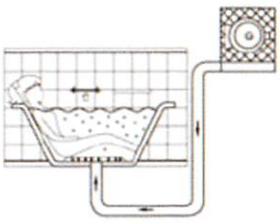

5

งานส่งเอกสาร ในโรงพยาบาล

PNEUMATIC TUBE

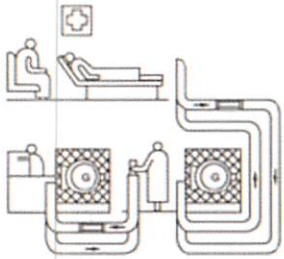

6

งานตัดเศษฟิล์ม

PLASTIC FILM PROCESSING

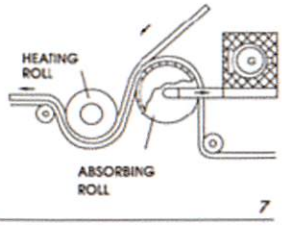

7

งานดูดฝุ่นรองเท้า

SOCKS KNITTING MACHINE

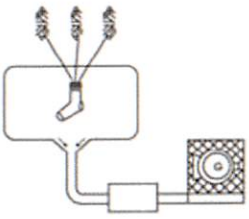

8

งานตัดขอบกระดาษ

TAPE SLITTER/CUTTER

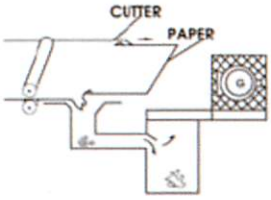

9

งานชุบโลหะ

METAL TREATMENT BATHS

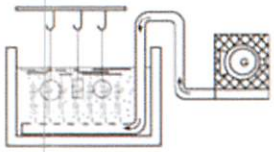

10

งานเตาเผา

FURNACE AIR SUPPLY

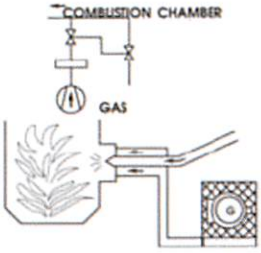

11

ฟาร์มบ่อกุ้ง – บ่อปลา

FISH FARMING AND HATCHERY

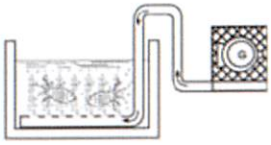

12

งานดูดละอองน้ำ

BOTTLING PLANT

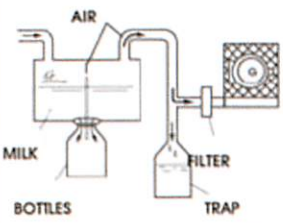

13

งานตัดเครื่องฉลาก

LABELLING MACHINES

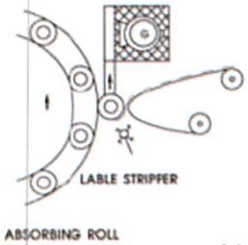

14

งานดูดแผ่นฟิล์ม

PROCESS CAMERAS

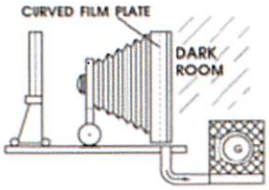

15

งานดูดยึดวัสดุ

MATERRIAL HANDLING WITH VACUUM

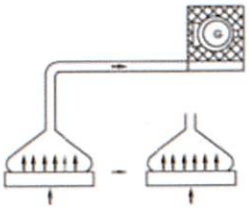

16

IZUMI
อิซูมิ

SJ
SERIES 50HZ

Super Stainless Steel Centrifugal Pump

เครื่องสูบน้ำชนิดหอยโข่งแบบหล่อน้ำด้วยตัวเอง (Self-Priming)
เรือนปั๊มสแตนเลส

คุณสมบัติ(FEATURES)

ใบพัดและฝาครอบผลิตจาก Technopolymer (Food Grade)
โครงสร้างมอเตอร์ผลิตจากอลูมิเนียม (Aluminum)
ซึ่งมีน้ำหนักเบาและระบายความร้อนได้เป็นอย่างดี
ออกแบบโครงสร้างชนิดถอดจากด้านหลัง จึงง่ายต่อการดูแลรักษา
และซ่อมบำรุง แรงส่งสูง
สามารถสูบน้ำได้ลึกถึง 8 เมตร
เรือนปั๊มผลิตจากสแตนเลสมีขนาดเล็กกระทัดรัด
มีระบบป้องกันมอเตอร์ ในกรณีที่ร้อนเกินพิกัด (Moter Protection)
แบบอัตโนมัติ (Automatic Terminal Overload Protection)

ประโยชน์ในการใช้งาน (APPLICATION)

งานสูบน้ำเพิ่มแรงดันในที่พักอาศัย Domestic pressure boosting
งานระบบสปริงเกอร์ขนาดเล็ก (Small Irrigation)
งานระบบเครื่องกรองน้ำอุตสาหกรรม (Industrial water system)
งานล้างรถ (Car wash) และอื่นๆ

ข้อมูลทางด้านเทคนิค (TECHNICALDATA)

ความเร็วรอบ (r.p.m.).....2900 50 HZ 2 Pole Moter
ระดับฉนวนไฟฟ้า (Insulation Class).....F
ระดับการป้องฝุ่นและน้ำ (Degrees of Protection).....IP 54
แรงดันสูงสุด (Max Working Pressure)..... 4.5 Bar
ทนอุณหภูมิสูงสุด (Max Liquid Temperature).....35 องศาเซลเซียส
และ 60 องศาเซลเซียส สำหรับการใช้งานภายใน

Performance Curve

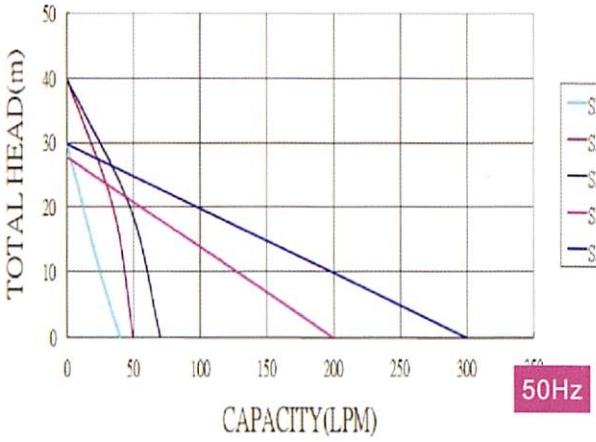

Construction

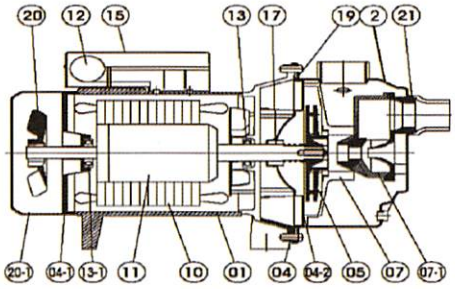

Dimension

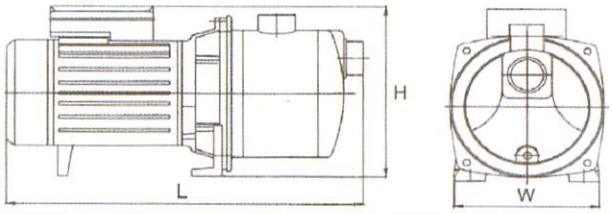

Parts and Material List

No.	Description	Material
01	Motor casing	Aluminum
02	Pump casing	SUS 304
04	Bearing upper cover	FC-20/Aluminum
04-1	Bearing lower cover	BC-6
04-2	Plate	SUS 304
05	Impeller	PC+Fiber
07	Diffuser	PC+Fiber
07-1	Suction	Nozzle
10	Stator	
11	Rotor & shaft	SUS 410
12	Capacitor	
13-1	Bearing	
13-2	Bearing	
15	Terminal box	ABS
17	Mechanical seal	CE/CA
19	O-Ring	NBR
20	Motor coolingfan	N YLON 66
20-1	Fan cover	Steel

Parts and Material List

TYPE	POWER		DISCHARGE		VOLTAGE	MAXIMUM		DIMENSION			WEIGHT
	HP	KW	INCH	mm	50Hz	Head(M)	Q(LPM)	H(mm)	L(mm)	W(mm)	KG
SJ-05	1/2	0.4	1"	25	1PH/220V~240V 3PH/380V~415V	30	40	200	340	180	8
SJ-10	1	0.75	1"	25		40	50	210	400	190	10
SJ-10H	1	0.75	1-1/4"	32		40	70	220	470	240	24
SJ-10L	1	0.75	1-1/2"	40		28	200	230	40	250	26
SJ-20	2	1.5	1-1/2"	40		30	300	230	40	250	30

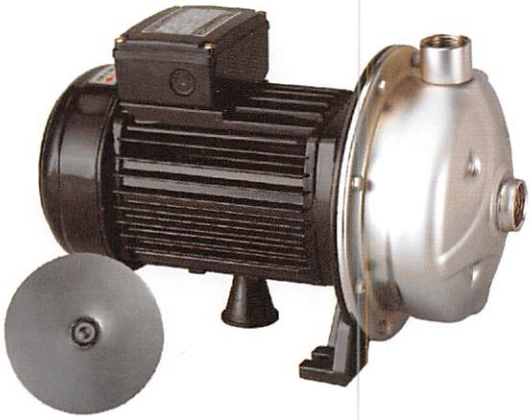

IZUMI อิซูมิ

SE
SERIES 50HZ

Singl Stage Stainless Steel Pump

เครื่องสูบน้ำชนิดหอยโข่งผลิตจากสแตนเลส AISI 304

Performance Curve

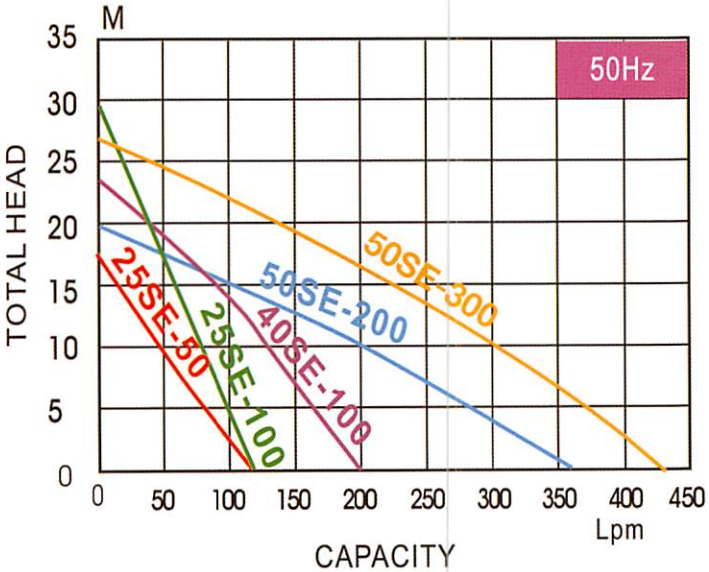

Construction

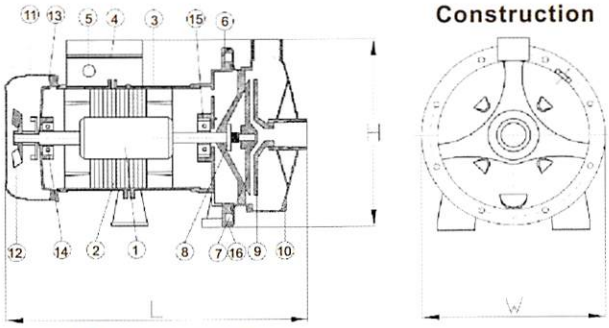

คุณสมบัติ(FEATURES)

ตัวเรือนปั๊มและใบพัดทำจากสแตนเลสเหมาะกับการสูบน้ำสะอาดทั่วไปหรือน้ำที่มีกรดเจือจางเล็กน้อย ปริมาณน้ำปานกลางถึงสูง ประสิทธิภาพแรงส่งสูง ตัวเรือนมอเตอร์ทำจาก อลูมิเนียม จึงทำให้น้ำหนักเบา และระบายความร้อนได้เป็นอย่างดี
มีระบบป้องกันมอเตอร์ร้อนเกินพิกัดแบบอัตโนมัติ (Automatic Terminal Overload Protection)

ประโยชน์ในการใช้งาน (APPLICATION)

จ่ายน้ำเข้าระบบเครื่องกรองน้ำ อุตสาหกรรม
Waterfitter System
งานสูบน้ำเพิ่มแรงดันในที่พักอาศัย
Domestic pressure boosting
งานระบบหล่อเย็น Cooling Towers
งานระบบเปลี่ยนถ่ายความร้อน Heat Exchanger
งานอุตสาหกรรม Industrial application

ข้อมูลทางด้านเทคนิค (TECHNICALDATA)

ความเร็วรอบ (r.p.m.).....2850 50 HZ 2 Pole Moter
ระดับฉนวนไฟฟ้า (Insulation Class).....F
การป้องฝุ่นและน้ำ (Degrees of Protection).....IP 55
แรงดันสูงสุด (Max Working Pressure).... 6 Bar
ทนอุณหภูมิสูงสุด (Max Liquid Temperature).....60 องศาเซลเซียส และ 110 องศาเซลเซียส (ต้องเสริมอุปกรณ์พิเศษ)
สอบถามข้อมูลที่บริษัทฯ

Parts and Material List

No.	Description	Material	O'ty
1	Rotor & shaft	SUS410	1
2	Stator		1
3	Stator Housing	Aluminum	1
4	Terminal Box (upper)	ABS	1
5	Terminal Box (lowwer)	ABS	1
6	Front Endshield	Aluminum	1
7	Mid Plate	SUS 304	1
8	Mechanical Seal	CE/CA	1
9	Impeller	SUS 304	1
10	Pump Housing	SUS 304	1
11	Fan Cover	Steel	1
12	Fan	Nylon 66	1
13	Endshield	FC-00	1
14	Bearing		1
15	Bearing		1
16	O-Ring	NBR	1

Specifications

TYPE	POWER		DISCHARGE		VOLTAGE	MAXIMUM		DIMENSION (mm)			WEIGHT
	HP	KW	INCH	mm	50Hz	Head(M)	Q(LPM)	H(mm)	L(mm)	W(mm)	KG
25SE-50	0.5	0.4	1"	25	1 Ph 220-240V	18	120	200	340	160	12
25SE-100	1.0	0.75	1"	25		30	120	230	356	214	13
40SE-100	1.0	0.75	1-1/2"	40		24	200	230	356	214	13
50SE-200	2.0	1.5	2"	50	1 Ph 220-240/	20	360	308	373	194	20
50SE-300	3.0	2.2	2"	50	380-415V	27	430	260	450	250	28

IZUMI
อิซูมิ

DSE
SERIES 50HZ

Double Stage Stainless Steel Pump
เครื่องสูบน้ำชนิดหอยโข่งสแตนเลส แบบ 2 ใบพัด

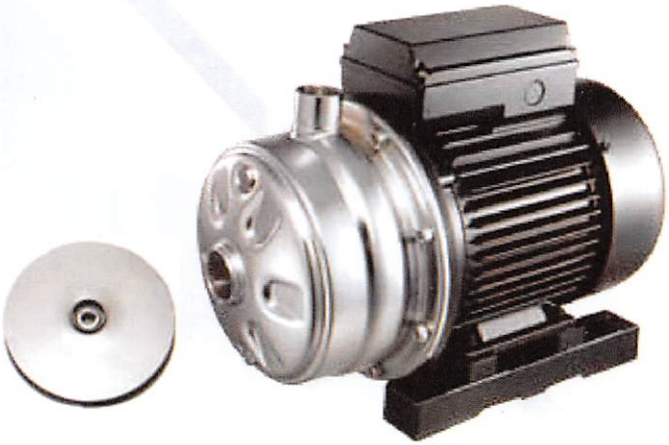

Construction

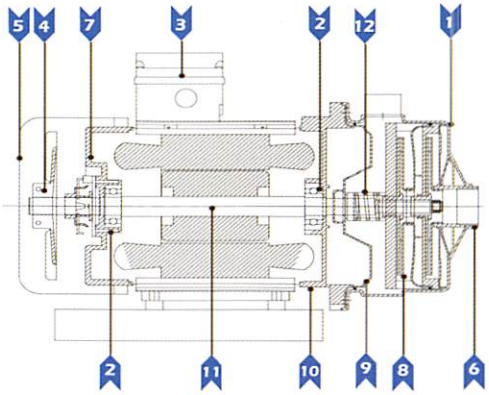

Dimension

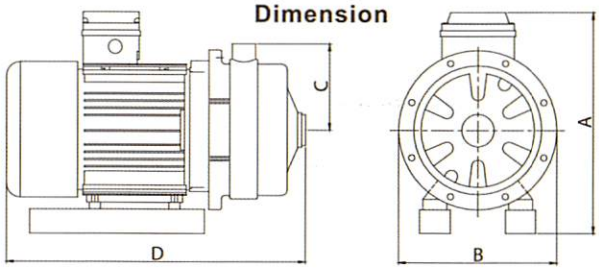

คุณสมบัติ(FEATURES)

เป็นเครื่องสูบน้ำแรงดันสูง เพราะออกแบบมี 2 ใบพัด
โดยวัสดุที่สัมผัสกับน้ำผลิตจากสแตนเลส AISI 304
เหมาะกับงานสูบน้ำสะอาดทั่วไป
ขนาดกระทัดรัดและงานที่ต้องการปริมาณน้ำปานกลางถึงมาก
สามารถใช้กับของเหลวเคมีมีฤทธิ์กัดกร่อนเจือจางได้

ประโยชน์ในการใช้งาน (APPLICATION)

ระบบประปาหมู่บ้าน Village water supply system
งานสูบน้ำในอุตสาหกรรม Industrial application
ระบบความเย็น/ ความร้อน Cooling/Heating system
ระบบปรับอากาศ Air Conditioning system
ระบบเพิ่มแรงดัน Pressure boosting

ข้อมูลทางด้านเทคนิค (TECHNICALDATA)

ความเร็วรอบ (r.p.m.).....2850 50 HZ 2 Pole Moter
ระดับฉนวนไฟฟ้า (Insulation Class).....F
การป้องฝุ่นและน้ำ (Degrees of Protection).....IP 55
แรงดันขณะใช้งานสูงสุด (Max Working Pressure).... 6.0 Bar
ทนอุณหภูมิสูงสุด (Max Temperature).....60 องศาเซลเซียส
ระบบป้องกันมอเตอร์.....Automatic Overload Protection

Performance Curve

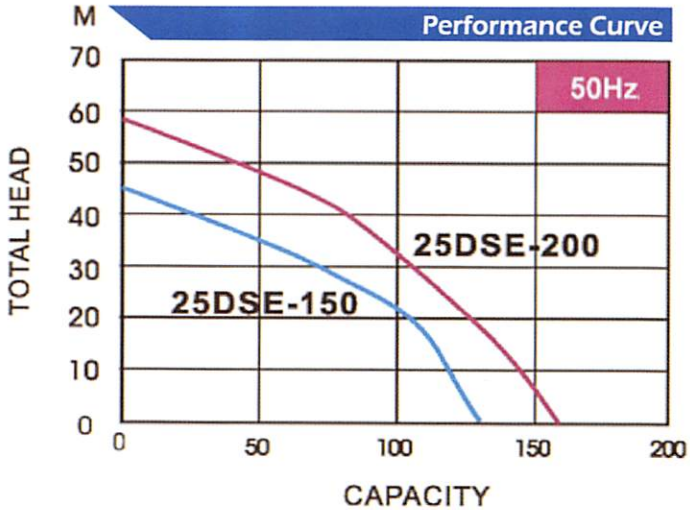

Parts and Material List

No	Part	Mtrl
1	Pump Casing	SUS-304
2	Bearing	
3	Terminal Box	ABS
4	Cooling Fan	Nylon 66
5	Fan Cover	Steel
6	Suction	SUS-304
7	End Shield	FC-20
8	Impeller	SUS-304
9	Mid.Plate	SUS-304
10	Motor Casing	Aluminum
11	Shaft	SUS-304
12	Mech. Seal	CA/CE/NBR

Specifiations

Type	Output		Discharge	Suction	Voltage	Maximum		Dimension(mm)				Weight
	HP	KW	Inch	Inch	50Hz	H (M)	Q (LPM)	A	B	C	D	kg
25DSE-150	1.5	1.1	1"	1.25"	1PH:220V~240V 3PH:380V~415V	45	140	319	230	124	435	25
25DSE-200	2	1.5	1"	1.25"		58	160	319	230	124	435	26.5

IZUMI
อิซูมิ

SC
SERIES 50HZ
Open Impeller Stainless steel pump (For Sea Water Use)

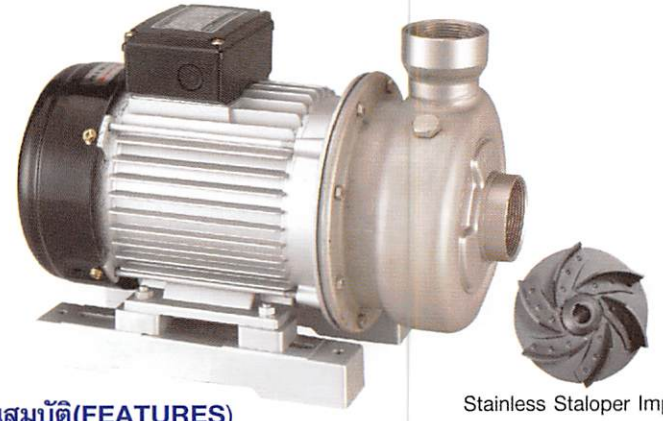

Stainless Staloper Impeller

คุณสมบัติ(FEATURES)

- สามารถใช้กับน้ำทะเลและน้ำที่มีการเจือจางของสารเคมีได้เป็นอย่างดี
- ชิ้นส่วนที่สัมผัสน้ำผลิตจากสแตนเลส สามารถใช้สูบน้ำสะอาดและน้ำที่มีเศษวัสดุขนาดไม่เกิน 19 มิลลิเมตร สามารถผ่านออกมาได้
- มีระบบป้องกันมอเตอร์ ในกรณีที่ร้อนเกินพิกัด(Motor Protection) แบบอัตโนมัติ(Automatic Terminal Overload Protection)

ประโยชน์ในการใช้งาน (APPLICATION)

- งานสูบน้ำที่มีวัสดุเจือปน เช่น อุตสาหกรรมอาหาร, ล้างผัก, เนื้อ, ปลา (Washing of vegetables and other similar products, using in food process that may contain some solids smaller than 19 mm.)
- งานระบบซักล้างอุตสาหกรรมที่อาจมีสิ่งเจือปน Industrial washing machine
- งานสูบน้ำในระบบงานอุตสาหกรรมที่อาจมีสิ่งเจือปนขนาดเล็กน้อย (Use in various Industrial process & general dirty liquid handling)
- งานระบบชลประทาน (Irrigation)

Construction

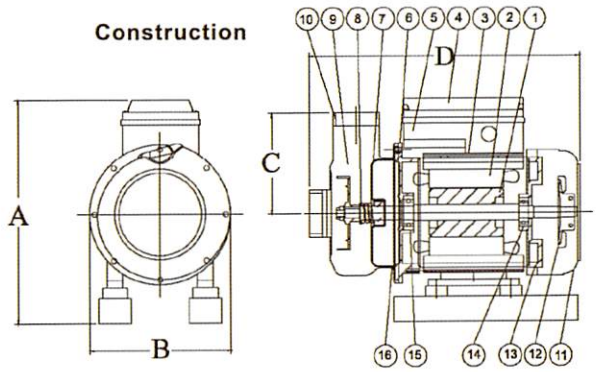

Performance Curve

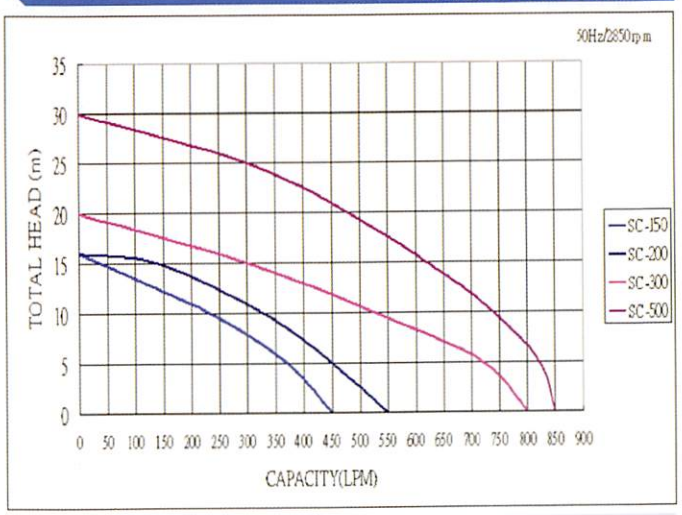

Parts and Material List

No.	Description	Material	Q'ty
1	Rotor & shaft	SUS304	1
2	Stator		1
3	Stator Housing	Aluminum	1
4	Terminal Box (upper)	ABS	1
5	Terminal Box (lower)	ABS	1
6	Front Endshield	Aluminum	1
7	Mid Plate	SUS 304	1
8	Mechanical Seal	SIC/SIC	1
9	Impeller	SUS 304	1
10	Pump Housing	SUS 304	1
11	Fan Cover	Steel	1
12	Fan	Nylon 66	1
13	Endshield	FC-00	1
14	Bearing		1
15	Bearing		1
16	O-Ring	VITON	1

ข้อมูลทางด้านเทคนิค (TECHNICALDATA)

ความเร็วรอบ, เฮิร์ท.....2900 r.p.m. 50 HZ
ระดับฉนวนไฟฟ้า (Insulation Class) .....F
การป้องกันฝุ่นและน้ำ (Degrees Of Protection).....IP 54
แรงดันสูงสุด (Max Working Pressure) ..... 4.5 bar
ทนอุณหภูมิสูงสุด (Max Liquid Temperature) .... 35 องศาเซลเซียส และ 60 องศาเซลเซียส สำหรับการใช้งานภายใน

Specifications

TYPE	POWER		DISCHARGE	VOLTAGE	MAXIMUM		DIMENSION (mm)				WEIGHT
	HP	KW	INCH	50Hz	Head(M)	Q(LPM)	A	B	C	D	KG
SC-150	1.5	1.1	2 X 2	1PH/220V~240V or 3PH/380V~415V	16	450	268	194	138	373	13.5
SC-200	2	1.5	2 X 2		16	550	268	194	138	373	15.5
SC-300	3	2.2	2.5 X 2		20	800	275	218	146	485	24.5
SC-500	5	3.7	3 X 2.5		30	850	284	218	146	510	45

IZUMI
อิซูมิ

ASV
SERIES 50HZ

Super Stainless Steel Centrifugal Pump
เครื่องสูบน้ำชนิดหอยโข่งสแตนเลส ประสิทธิ์ภาพสูงสุด

SIEMENS MOTOR

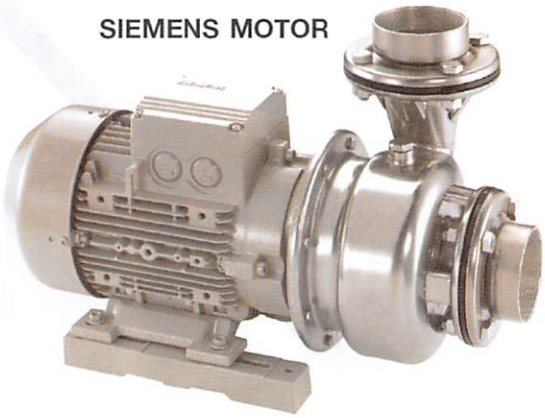

Performance Curve

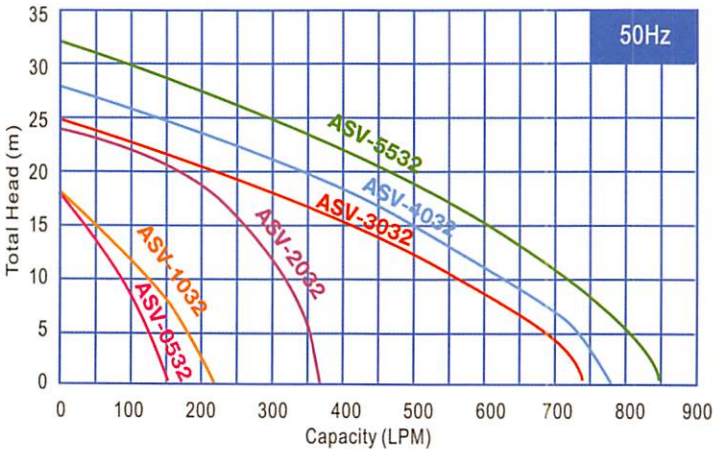

Construction

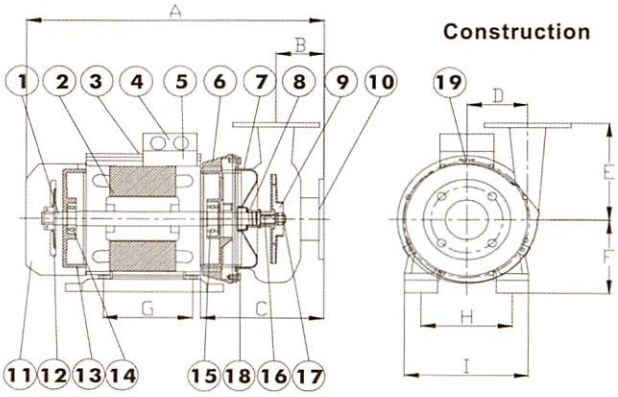

Parts and Material List

NO.	PART	MATERIAL
1	Rotor & Shaft	SUS 304
2	Stator	
3	Stator Housing	AL
4	Terminal Box(upper)	AL
5	Terminal Box(lower)	AL
6	Front Endshield	AL
7	Middle Sheet	SUS 304
8	Mechanical Seal	CE/CA (EKK)
9	Impeller	SUS 304
10	Pump Casing	SUS 304
11	Fan Cover	STEEL
12	Fan	NYLON 66
13	Endsgield	FC
14	Bearing	
15	Bearing	
16	Key	SUS 410
17	Nut	SUS 410
18	Thread	SUS 410
19	Plug	SUS 304

คุณสมบัติ(FEATURES)

-ชิ้นส่วนสัมผัสน้ำผลิตจากสแตนเลส AISI 304 เหมาะกับการสูบน้ำสะอาดทั่วไป และทนทานต่อการกัดกร่อน
-ตัวปั๊มประกอบกับมอเตอร์ ซีเมนต์ Siemens จึงให้กำลังและแรงบิดได้เต็มที่
-ประสิทธิ์ภาพในการทำงานสูง ง่ายต่อการบำรุงรักษา กระทัดรัด ประหยัดเนื้อที่ในการติดตั้ง
-โครงสร้างมอเตอร์ผลิตจากอลูมิเนียม(Aluminum) มีน้ำหนักเบาและระบายความร้อนได้เป็นอย่างดี
-มีระบบป้องกันมอเตอร์
(Automatic Therminal Overlond Protection)

ประโยชน์ในการใช้งาน (APPLICATION)

-งานระบบบำบัดน้ำเสีย, ชลประทาน,รดน้ำ
Water treatment & Irrigation
-ระบบเพิ่มแรงดันของน้ำในอาคารและที่พักอาศัย
Booster Pump
-ระบบความเย็น Cooling
-ระบบเปลี่ยนถ่ายความร้อน Heating
-ระบบปรับอากาศ Air conditionning system

ข้อมูลทางด้านเทคนิค (TECHNICALDATA)

ความเร็วรอบ (r.p.m) .....2850 r.p.m. 50 HZ 2 Pole Motor
ระดับฉนวนไฟฟ้า (Insulation Class) .....F
การป้องกันฝุ่นและน้ำ (Degrees Of Protection).....IP 55
แรงดันสูงสุด (Max Working Pressure)..... 4.5 bar
ทนอุณหภูมิสูงสุด (Max Liquid Temperature)..... 60 องศาเซลเซียส และ 110 องศาเซลเซียส สำหรับการเปลี่ยนวัสดุบางชนิด
ระบบป้องกันมอเตอร์ .....Automatic Overload Protection
ระบบหล่อลื่นซิลกันรั่ว.....Oil Lifter
การป้องกันน้ำซึมเข้าสู่มอเตอร์.....Anti-Wicking

Specifications

Type	Power		Discharge		Voltage	Maximun		Dimension(mm)									Weight (Kgs)
	HP	Kw	Inch	mm		Head(m)	Q(lpm)	A	B	C	D	E	F	G	H	I	
ASV-0532	0.5	0.4	1"	25	50 HZ 230V/400V △-Y	18	150	302	47	116	66	106	90	90	112	148	9
ASV-1032	1	0.75	1.5"	40		18	220	335	50	125	78	122	99	100	125	161	14
ASV-2032	2	1.5	2"	50		24	370	398	60	154	78	140	109	100	140	176	18
ASV-3032	3	2.2	2.5(3")	65(80)		25	740	403	60	159	85	140	109	125	140	176	21
ASV-4032	4	3.0	3"	80		28	780	475	63	201	85	140	119	140	160	186	29
ASV-5532	5.5	4	3"	80		32	850	490	80	198	91	154	148	140	190	226	37

W SERIES 50HZ

Cast-Iron Centrifugal Pump

เครื่องสูบน้ำชนิดหอยโข่งผลิตจากเหล็กหล่อปริมาณน้ำมาก

Construction

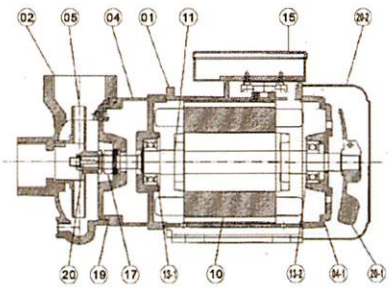

Dimension

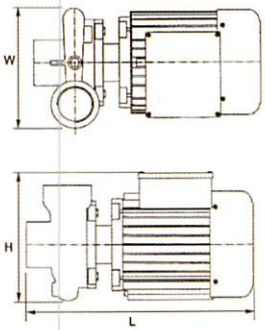

คุณสมบัติ(FEATURES)

ตัวเรือนมอเตอร์ผลิตจาก อลูมินั่ม (Aluminum)
ซึ่งมีคุณสมบัติน้ำหนักเบา ระบายความร้อนได้ดีเยี่ยม
ใช้เหล็กคอยล์รีดเย็น (แบบเงา) มาตรฐานเดียวกับทวีปยุโรป
ใบพัดผลิตจากวัสดุที่เป็น (Stainless Steel Impeller)
ไม่เป็นสนิม ทนทานต่อการกัดกร่อน
ใบพัดไม่ติดแม้เว้นจากการใช้งานที่ยาวนาน

ข้อมูลทางด้านเทคนิค (TECHNICALDATA)

ความเร็วรอบ (r.p.m.).....2850 50 HZ 2 Pole Moter
ระดับฉนวนไฟฟ้า (Insulation Class).....F
การป้องฝุ่นและน้ำ (Degrees of Protection).....IP 55
แรงดันขณะใช้งานสูงสุด (Max Working Pressure).... 3.0 Bar
ทนอุณหภูมิสูงสุด (Max Temperature).....40 องศาเซลเซียส
และ 90 องศาเซลเซียส (ต้องเสริมอุปกรณ์พิเศษ)
สอบถามข้อมูลที่บริษัทฯ
ระบบป้องกันมอเตอร์.....Automatic Overload Protection

หมายเหตุ ตั้งแต่มอเตอร์ขนาด 3-5 แรงม้า ทางเข้า-ออกท่อ
จะเป็นหน้าแปลน

Performance Curve

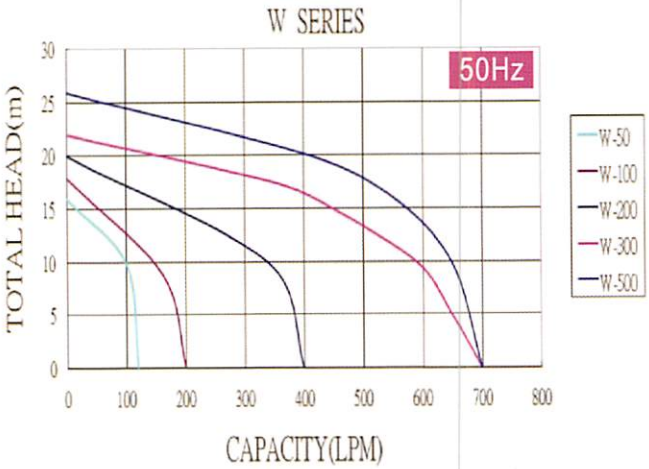

ประโยชน์ในการใช้งาน (APPLICATION)

งานสูบน้ำในอุตสาหกรรม Industrial application
ระบบความเย็น/ ความร้อน Cooling/Heating system
การเกษตร Agriculture
ฟาร์มเลี้ยงสัตว์ Farm

Parts and Material List

No.	Description	Material
01	Motor casing	Aluminum/FC-20
02	Pump casing	FC-20
04	Bearing upper cover	FC-20
04-1	Bearing lower cover	FC-20
05	Impeller	SUS 304
10	Stator	
11	Rotor & shaft	SUS 410
12	Capacitor	
13-1	Bearing	
13-2	Bearing	
15	Terminal box	ABS/Stell
17	Mechanical seal	CE/CA
19	O-Ring	NBR
20	Key	SUC 304
20-1	Motor colling fan	NYLON 66
20-2	Fan cover	Steel

Specifications

TYPE	POWER		DISCHARGE		VOLTAGE	MAXIMUM		DIMENSION			WEIGHT
	HP	KW	INCH	mm	50Hz	Head(M)	Q(LPM)	H(mm)	L(mm)	W(mm)	KG
W-50	1/2	0.4	1"	25	1PH/220V~240V 3PH/380V~415V	16	120	200	340	160	13
W-100	1	0.75	1.5"	40		18	200	220	400	220	19
W-200	2	1.5	2"	50		20	400	240	420	250	22
W-300	3	2.2	3"	80		22	700	270	440	270	45
W-500	5	3.7	3"	80		26	700	300	460	290	68

IZUMI
อิซูมิ

VC
SERIES 50HZ

Cast-Iron Large Volume Centrifugal Pump

เครื่องสูบน้ำชนิดหอยโข่งผลิตจากเหล็กหล่อ แบบหน้าแปลน

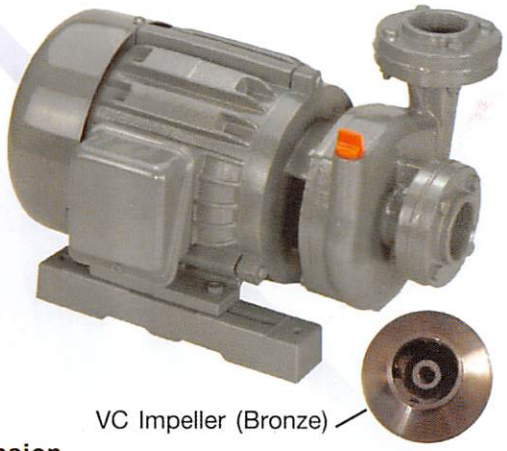

VC Impeller (Bronze)

คุณสมบัติ(FEATURES)

เป็นเครื่องสูบน้ำที่ผลิตตามมาตรฐานยุโรป
ออกแบบมาให้สามารถถอดไปบำรุงรักษา
ซ่อมแซมได้ง่าย (Back Pull out)
โดยวัสดุนั้นผลิตจากเหล็กหล่อ (Cast Iron)
แรงส่งสูงให้ปริมาณน้ำมาก
ใบพัดผลิตจากวัสดุที่เป็น ทองเหลือง (Bronze Impeller)
ไม่เป็นสนิม ทนทานต่อการกัดกร่อน

ประโยชน์ในการใช้งาน (APPLICATION)

ระบบประปาหมู่บ้าน Village water supply system
งานสูบน้ำในอุตสาหกรรม Industrial application
ระบบความเย็น/ ความร้อน Cooling/Heating system
ระบบซัก/ล้าง Washing system
ระบบเพิ่มแรงดัน Pressure boosting

Dimension

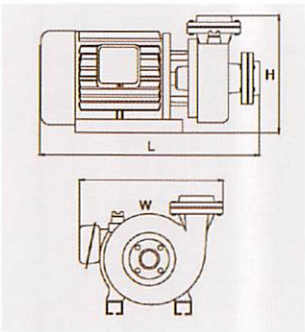

Construction

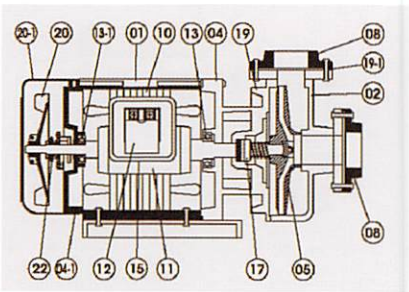

Performance Curve

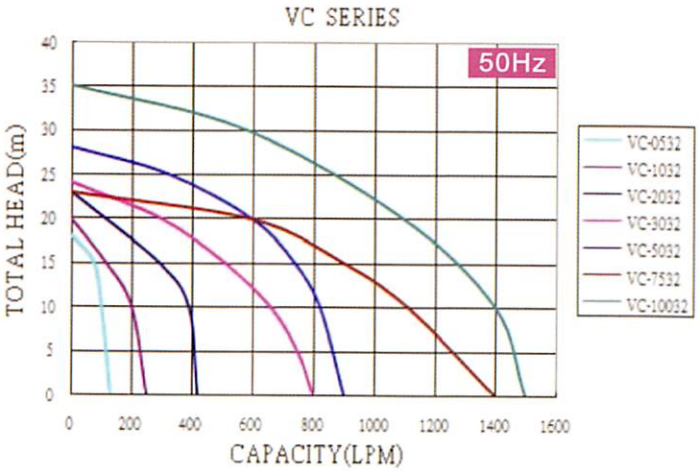

Parts and Material List

No.	Description	Material
01	Motor casing	FC-20
02	Pump casing	FC-20
04	Bearing upper housing	FC-20
04-1	Bearing lower housing	FC-20
05	Impeller	BC-6
10	Stator	
11	Rotor & shaft	SUS 410
12	Capacitor	
13	Bearing	
13-1	Bearing	
15	Terminal box	Steel
17	Mechanical seal	CE/CA
19	O-Ring	NBR
20	Motor cooling fan	NYLON 66
20-1	Fan cover	Steel

ข้อมูลทางด้านเทคนิค (TECHNICALDATA)

ความเร็วรอบ (r.p.m.).....2850 50 HZ 2 Pole Moter
ระดับฉนวนไฟฟ้า (Insulation Class).....F
การป้องฝุ่นและน้ำ (Degrees of Protection).....IP 55
แรงดันขณะใช้งานสูงสุด (Max Working Pressure).... 6.0 Bar
ทนอุณหภูมิสูงสุด (Max Temperature).....60 องศาเซลเซียส
ระบบป้องกันมอเตอร์.....Automatic Overload Protection

Specifications

TYPE	POWER		DISCHARGE		VOLTAGE	MAXIMUM		DIMENSION			WEIGHT
	HP	KW	INCH	mm	50Hz	Head(M)	Q(LPM)	H(mm)	L(mm)	W(mm)	KG
VC-0532	1/2	0.4	1"	25	3PH/380V~415V	18	130	220	350	220	17
VC-1032	1	0.75	1-1/2"	40		20	250	250	420	250	29
VC-2032	2	1.5	2"	50		23	420	260	435	270	37
VC-3032	3	2.2	2-1/2"	65		24	800	290	470	330	47
VC-5032	5	3.7	3"	80		28	900	310	510	350	59
VC-7532	7.5	5.5	4"	100		23	1400	330	560	390	75
VC-10032	10	7.5	4"	100		35	1500	340	590	410	95

IZUMI
อิซูมิ

HC
SERIES 50HZ

Cast-Iron Double Stage Self-Priming Pump

เครื่องสูบน้ำชนิดหอยโข่งผลิตจากเหล็กหล่อ แบบใบพัดคู่

(Self-priming)

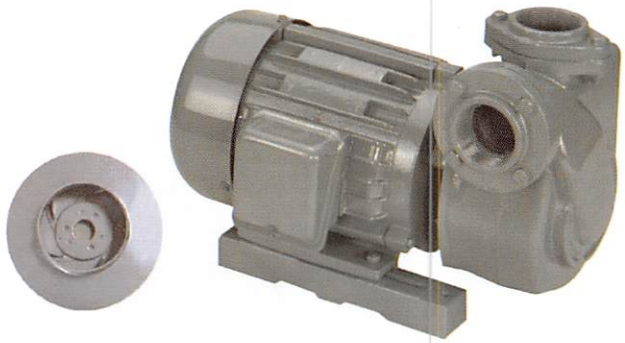

Dimension

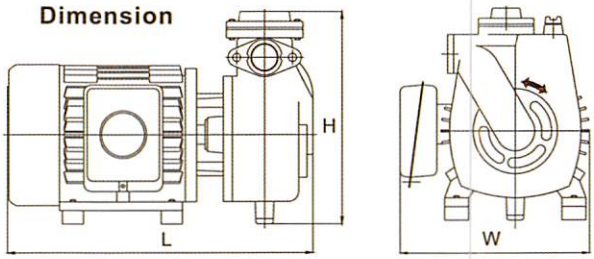

Construction

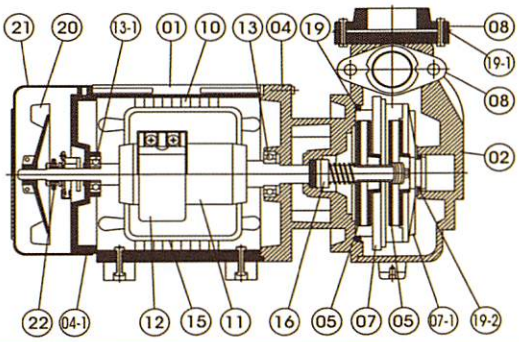

คุณสมบัติ(FEATURES)

เป็นเครื่องสูบน้ำที่ออกแบบมา 2 ใบพัดเพื่อเพิ่มประสิทธิ์ภาพ
ให้มีแรงส่งสูงและให้ปริมาณน้ำมาก
เหมาะสำหรับสูบน้ำสะอาดทั่วไป
หัวปั๊มและมอเตอร์ต่อแบบ (Close-couple type)
เพื่อสะดวกและง่ายในการบำรุงรักษา

ประโยชน์ในการใช้งาน (APPLICATION)

ระบบประปาหมู่บ้าน Village water supply system
งานสูบน้ำในอุตสาหกรรม Industrial application
ระบบความเย็น/ ความร้อน Cooling/Heating system
การเกษตร Agriculture
ระบบเพิ่มแรงดัน Pressure boosting
ส่งน้ำขึ้นในอาคารสูง The water rises

ข้อมูลทางด้านเทคนิค (TECHNICALDATA)

ความเร็วรอบ (r.p.m.).....2850 50 HZ 2 Pole Moter
ระดับฉนวนไฟฟ้า (Insulation Class).....F
การป้องฝุ่นและน้ำ (Degrees of Protection).....IP 55
แรงดันขณะใช้งานสูงสุด (Max Working Pressure).... 6.0 Bar
ทนอุณหภูมิสูงสุด (Max Temperature)....40 องศาเซลเซียส
และ 90 องศาเซลเซียส (ต้องเสริมอุปกรณ์พิเศษ)
สอบถามข้อมูลที่บริษัทฯ
ระบบป้องกันมอเตอร์.....Automatic Overload Protection

Performance Curve

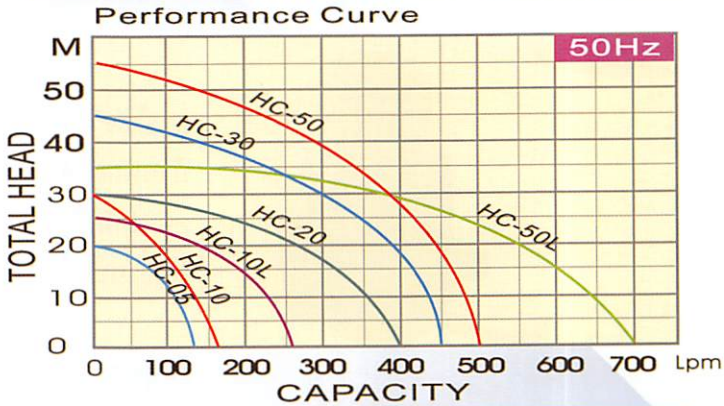

Parts and Material List

No.	Description	Material
01	Motor casing	FC-20
02	Pump casing	FC-20
04	Bearing upper casing	FC-20
04-1	Bearing lower casing	FC-20
05	Impeller	SUS 304
07	Diffuser	P.C+Fiber
07-1	Impeller cover	P.C+Fiber
08	Flange	FC 20
10	Stator	
11	Rotor & shaft	SUS 410
12	Capacitor	
13	Baring (upper)	
13-1	Bearing (lower)	
15	Terminal box	Steel
16	Mechanical seal	CE/CA
19	O-Ring	NBR
19-1	Flange packing	NBR
19-2	O-Ring	NBR
20	Motor cooling fan	NYLON 66
21	Fan cover	Steel
22	Centrifugal switch	

Specifications

TYPE	POWER		DISCHARGE		VOLTAGE	MAXIMUM		DIMENSION			WEIGHT
	HP	KW	INCH	mm	50Hz	Head(M)	Q(LPM)	H(mm)	L(mm)	W(mm)	KG
HC-05	1/2	0.4	1"	25	1PH/220V~240V 3PH/380V~415V	20	130	230	290	200	11
HC-10	1	0.75	1"	25		30	160	280	415	255	32
HC-10L	1	0.75	1.5"	40		25	260	280	415	255	32
HC-20	2	1.5	2"	50		30	400	285	440	255	40
HC-30	3	2.2	2"	50		45	450	315	465	255	50
HC-50	5	3.7	2"	50		55	500	430	510	290	67
HC-50L	5	3.7	3"	80		35	700	435	575	290	67

IZUMI
อิซูมิ

AUTOMATIC STAINLESS CENTRIFUGAL PUPMS

เครื่องสูบน้ำหอยโข่งสแตนเลส ชนิดอัตโนมัติ

SE-Series

คุณสมบัติ(FEATURES)

ปั๊มน้ำอัตโนมัติ AUTOMATIC WATER PUMP ทำงานเงียบ ไร้เสียงรบกวน ตัวปั๊มและใบพัด (สำหรับรุ่น SE) ผลิตจากสแตนเลส (สำหรับรุ่น SJ ใบพัดผลิตจาก เทอร์โมพลาสติก)จึงทนทานไม่ก่อให้เกิดสนิม เหมาะสำหรับการใช้น้ำสะอาดทั่วไป ใช้งานง่ายเหมาะสำหรับอาคารและบ้านพัก ชุดอุปกรณ์ STA-1 ควบคุมการทำงานของมอเตอร์ อัตโนมัติด้วยระบบอิเล็คทรอนิค ประหยัดไฟฟ้า รักษาแรงดันน้ำคงที่ไม่เปิด-ปิดบ่อย ภายใน 10วินาที มอเตอร์ตัดการทำงานเมื่อน้ำไม่ไหล RUN DRY PROTECTION พร้อมปุ่ม RESET เพื่อเปิดการทำงานใหม่

SW-Series

การใช้งานทั่วไป (APPLICATION)

บ้านพักอาศัย Domestic House, โรงเรียน School, โรงพยาบาล Hospital คอนโดมิเนี่ยม Condominium, สำนักงาน Factory utility use, โรงงานน้ำดื่ม Drinking water plants.

ข้อมูลทางด้านเทคนิค (TECHNICALDATA)

ความเร็วรอบ (r.p.m) .....2850 50 HZ 2 Pole Motor
ระดับฉนวนไฟฟ้า (Insulation Class) .....F
การป้องกันฝุ่นและน้ำ (Degrees Of Protection).....IP 55
แรงดันขณะใช้งานสูงสุด(Max Working Pressure).....6.0 Bar
ทนอุณหภูมิสูงสุด(Max Temperature).....40 องศา
ระบบป้องกันมอเตอร์ Automatic Overload Protection

Specifications

model	HP	Head M.	Capacity M.	จุดที่ใช้น้ำพร้อมกัน (จำนวน ก๊อก)	Connection		จำนวนชั้น
รุ่น	มอเตอร์	ระยะส่ง	ปริมาณน้ำ		ท่อดูด	ท่อจ่าย	
SW-05-E	0.5	30	50	4-5	1"	1"	ไม่เกิน 1-2 ชั้น
SW-10-E	1.0	40	60	6-7	1"	1"	ไม่เกิน 2-3 ชั้น
40SE-100-1	1.0	24	200	8-12	1"	1"	ไม่เกิน 1-2 ชั้น
25SE-100-1	1.0	30	120	8-12	1"	1"	ไม่เกิน 2-3 ชั้น

Booster Pump

ระบบปั๊มเพิ่มแรงดัน

IZUMI BOOSTER SYSTEM

คุณสมบัติ(FEATURES)

ระบบปั๊มน้ำเพิ่มแรงดัน (Booster pump) ใช้สำหรับเพิ่มแรงดันให้กับเส้นท่อ ซึ่งระบบดังกล่าวสามารถสูบจ่าย ที่ระดับแรงดันคงที่ ภายใต้ปริมาณความต้องการใช้น้ำแตกต่างกัน โดยการใช้ปั๊มขนาดเล็กจำนวนหลายตัวแทนปั๊มน้ำขนาดใหญ่เพียงตัวเดียว ซึ่งวิธีการนี้จะช่วยประหยัดพลังงานไฟฟ้าและค่าใช้จ่าย ง่ายต่อการบำรุงรักษา

Stainless Steel Booster Pump

ประโยชน์ในการใช้งาน (APPLICATION)

ระบบปั๊มน้ำเพิ่มแรงดันเหมาะสำหรับงานการอุปโภคและบริโภค โรงงานอุตสาหกรรม งานอาคารสูง ระบบประปา โรงแรม งานเกษตรกรรม

Cast-Iron Booster Pump

การใช้งานทั่วไป (APPLICATION)

ปั๊มน้ำทั้ง 2 ตัวจะสลับกันเป็นปั๊มหลัก (Duty Pump) และปั๊มน้ำสำรอง(Standby Pump)โดยอัตโนมัติเมื่อครบวงจรการทำงาน ในกรณีที่ปั๊มตัว1ไม่สามารถทำงานได้ สามารถเลือกปั๊มตัวที่ 2 ให้ทำงานแทนได้ โดยที่ไม่ต้องหยุดควบคุมการทำงาน เปิด-ปิด โดยสวิทซ์แรงดัน (Pressure Switch) ควบคุมแรงดันโดยถังแรงดัน (Diaphragm Tank)

Specifications

อัตราการไหล	500-1,400 ลิตร/นาที LPM
แรงดันสูงสุด	0-10 บาร์ bar
ทนอุณหภูมิสูงสุด	40 องศา C°
กำลังมอเตอร์สูงสุด	1-15 แรงม้า Hp
ความเร็วรอบ	2900 rpm
Class	F
IP	55

IZUMI
อิซูมิ

Automatic
Booster Pump Set
ชุดปั๊มเพิ่มแรงดันอัตโนมัติ

DSE-Series

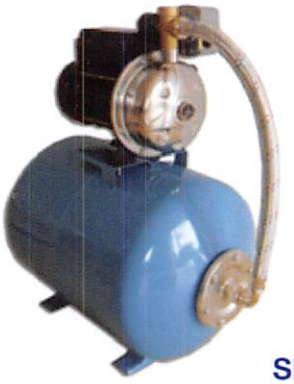

SE-Series

คุณสมบัติพิเศษ : ให้แรงดันน้ำที่สม่ำเสมอ ประหยัดค่าใช้จ่าย ปั๊มสตาร์ทน้อยครั้งไร้เสียงรบกวน

ประโยชน์การใช้งาน : เหมาะสำหรับการจ่ายน้ำมากจุดที่ต้องการให้เป็นระบบอัตโนมัติ เช่น โรงเรียน,โรงงาน,รีสอร์ท, ปั๊มน้ำมัน,แมนชั่น

Model รุ่น	Connec ขนาดท่อ	Power แรงม้า	Pressure On/Off แรงดัน เปิด/ปิด	Max.Capacity ปริมาณน้ำสูงสุด(L/Min)	Water Output การใช้งานพร้อมกัน(Tap)	No. Of Bathroom จำนวนห้องน้ำ(Room)	No.Of Story จำนวนชั้นที่ใช้(Story)
SJ-05-18	1"x1"	0.5	2.0-2.8 kg/cm2	50	5-6 ก๊อก	2-5 ห้อง	ไม่เกิน 4 ชั้น
SJ-05-24	1"x1"	0.5	2.0-2.8 kg/cm2	50	5-6 ก๊อก	2-5 ห้อง	ไม่เกิน 4 ชั้น
SJ-10-18	1"x1"	1.0	2.4-3.8 kg/cm2	60	6-8 ก๊อก	6-9 ห้อง	ไม่เกิน 5 ชั้น
SJ-10-24	1"x1"	1.0	2.4-3.8 kg/cm2	60	6-8 ก๊อก	6-9 ห้อง	ไม่เกิน 5 ชั้น
SJ-10-60	1"x1"	1.0	2.4-3.8 kg/cm2	60	6-8 ก๊อก	6-9 ห้อง	ไม่เกิน 5 ชั้น
SJ-10-80	1"x1"	1.0	2.4-3.8 kg/cm2	60	6-8 ก๊อก	7-11 ห้อง	ไม่เกิน 5 ชั้น
SJ-10-100	1"x1"	1.0	2.4-3.8 kg/cm2	60	6-8 ก๊อก	7-13 ห้อง	ไม่เกิน 5 ชั้น
SJ-20-200	1-1/2"x1"	2.0	2.4-3.8 kg/cm2	280	25-30 ก๊อก	28-36 ห้อง	ไม่เกิน 2 ชั้น
SW-300-100	2"x2"	3.0	2.8-3.5 kg/cm2	500	45-55 ก๊อก	36-42ห้อง	ไม่เกิน 5 ชั้น
SW-300-200	2"x2"	3.0	2.8-3.5 kg/cm2	500	55-65 ก๊อก	42-48ห้อง	ไม่เกิน 5 ชั้น
SE-100-24	1"x1"	1.0	2.4-3.0 kg/cm2	120	6-9 ก๊อก	6-10 ห้อง	ไม่เกิน 3 ชั้น
SE-100-60	1"x1"	1.0	2.4-3.0 kg/cm2	120	8-11 ก๊อก	8-12 ห้อง	ไม่เกิน 3 ชั้น
SE-100-80	1"x1"	1.0	2.4-3.0 kg/cm2	120	9-12 ก๊อก	10-12 ห้อง	ไม่เกิน 3 ชั้น
SE-100-100	1"x1"	1.0	2.4-3.0 kg/cm2	120	10-14 ก๊อก	10-16 ห้อง	ไม่เกิน 3 ชั้น
SE-100-200	1"x1"	1.0	2.4-3.0 kg/cm2	120	12-16 ก๊อก	12-20 ห้อง	ไม่เกิน 3 ชั้น
SE-200-200	2"x2"	2.0	1.8-2.0 kg/cm2	360	28-36 ก๊อก	32-42 ห้อง	ไม่เกิน 2 ชั้น
DSE-150-80	1-1/4"-1"	1.5	3.0-4.0 kg/cm2	140	10-12ก๊อก	8-12 ห้อง	ไม่เกิน 7 ชั้น
DSE-150-100	1-1/4"-1"	1.5	3.0-4.0 kg/cm2	140	12-14ก๊อก	10-12 ห้อง	ไม่เกิน 7 ชั้น
DSE-150-200	1-1/4"-1"	1.5	3.0-4.0 kg/cm2	140	12-16ก๊อก	15-20 ห้อง	ไม่เกิน 7 ชั้น
DSE-200-100	1-1/4"-1"	2.0	5.0-5.6 kg/cm2	160	14-16ก๊อก	22-27 ห้อง	ไม่เกิน 9 ชั้น
DSE-200-200	1-1/4"-1"	2.0	5.0-5.6 kg/cm2	160	16-18ก๊อก	24-29 ห้อง	ไม่เกิน 9 ชั้น

หมายเหตุ. 1 ก๊อก =ก๊อกอ่าง (ซิ้ง/ล้างหน้า) ชักโครก สายชำระ หรือฝักบัว มีอัตราการไหลเฉลี่ย 8-12 ลิตร/นาที

Aquafos (อควาฟอส)
PRESSURE TANK

คุณสมบัติพิเศษของถังไดอะเฟรม อควาฟอส

- ผ่านการรับรอง จากสถาบัน NSF ของสหรัฐอเมริกา ด้านความปลอดภัยต่อผู้บริโภค
- วัสดุซับในทำจาก Polypropylene (โพรพิลีน) ยืดอายุการใช้งานได้ยาวนาน
- ทนทานต่อการกัดกร่อน วัสดุเคลือบด้วยสีพ็อคซี่เกรดสูง
- ข้อต่อเชื่อมต่อปั๊ม ทำจากสแตนเลสสตีลไม่เป็นสนิม
- ผ่านการทดสอบแรงดัน 100%
- ชิ้นส่วนสัมผัสน้ำทั้งหมดไม่เป็นสนิม ปลอดภัยไม่ทำให้น้ำเป็นพิษ ฝาจุดลมผลิตจากทองเหลืองพร้อมซิลก้นรั่ว

ถังแรงดันชนิดไดอะแฟรม

ผลิตจาก**แผ่นเคลือบ (Polypropylene liner)** เป็นที่ยอมรับทั่วโลก ปราศจากกลิ่นไม่เป็นพิษและมลภาวะ ทนต่อกรดด่างที่เกิดจากคุณภาพของแหล่งน้ำได้เป็นอย่างดี เช่น น้ำบาดาล, น้ำกร่อย ใช้ได้กับน้ำอุปโภคและบริโภคของโรงงานอุตสาหกรรม สามารถติดตั้งได้กับปั๊มน้ำทุกชนิด ปั๊มไม่สตาร์ทบ่อย ประหยัดการใช้ไฟฟ้า

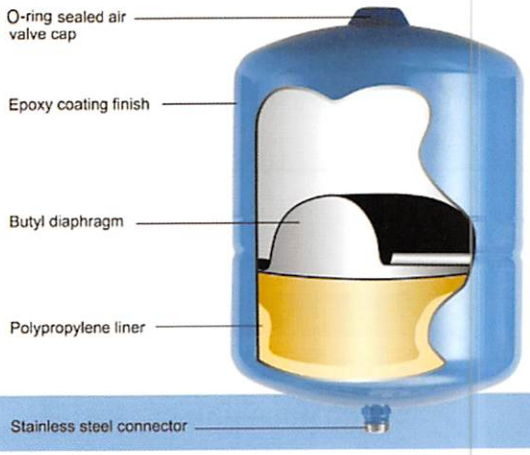

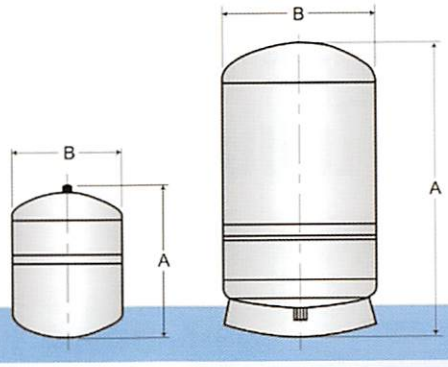

Specifications

Model		Volume		Dimensions				Connection	Shipping Volume (box)		Shipping Weight	
				A		B						
BSP	NPT	liter	gal	mm	inches	mm	inches		cu. M	cu. ft	kg	lbs
SPTB3	SPTN3	2.8	0.7	204	8	140	5.5	1" BSP / 3/4" NPT	0.09	3.1	14	30.8
SPTB8	SPTN8	8	2	300	11.7	202	7.9	1" BSP / 3/4" NPT	0.016	0.55	2.5	5.5
SPTB18	SPTN18	18	4.5	380	14.8	276	10.8	1" BSP / 3/4" NPT	0.031	1.10	4.2	9.3
SPTB24	SPTN24	24	6	420	16.4	290	11.3	1" BSP / 3/4" NPT	0.041	1.45	4.7	10.4
Vertical Models with base												
SPTB58	SPTN58	58	14.5	560	21.8	390	15.2	1" BSP / 3/4",1"NPT	0.099	3.50	11.5	25.3
SPTB80	SPTN80	80	20	680	26.5	390	15.2	1" BSP / 3/4",1" NPT	0.131	4.63	13.0	28.7
SPTB160	SPTN160	160	40	910	35.5	560	21.8	1 1/4" BSP / 1 1/4" NPT	0.313	11.06	25.0	55.0

ข้อมูลทางเทคนิค ถังแรงดันตั้งแรงดันจากโรงงานที่ 30 Psi/2Bar
แรงดันทำงานสูงสุด : 150 Psi/10Bar
ทนอุณหภูมิสูงสุด: 90 องศา/200˚F

IZUMI อิซูมิ

เครื่องกรองสแตนเลส SS 304

เครื่องกรองสแตนเลส

ใช้ได้ทั้งที่อยู่อาศัยหมู่บ้านและระบบอุตสาหกรรมขนาดเล็ก ไปจนถึงขนาดใหญ่สามารถใช้ได้กับแหล่งน้ำทุกชนิด เช่น น้ำประปา , น้ำบาดาล,แม่น้ำ,ลำคลอง

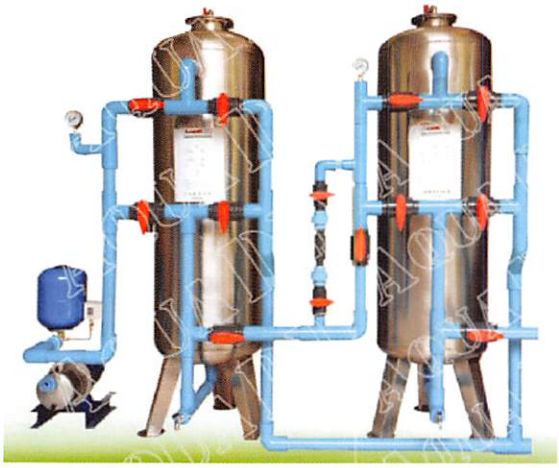

อุปกรณ์และชนิดวัสดุต่างๆ

- ตัวเครื่องผลิตจาก สแตนเลส 304 ทนต่อการกรัดกร่อนและไม่เป็นสนิม
- ระบบวาล์วหน้าเครื่อง ชนิด พี.วี.ซี อย่างดี (สามารถสั่งพิเศษ วาล์วสแตนเลสได้)
- ท่อน้ำหน้าเครื่องชนิด พี.วี.ซี อย่างหนา (สามารถสั่งพิเศษ ท่อเหล็กกาวาไนซ์ได้)
- เกจวัดแรงดัน
  Ejector ตัวดูดน้ำเกลือ
  (สำหรับถังที่บรรจุสารกรองเรซิ่น)

ขนาด / (นิ้ว	ปริมาณน้ำ ลิตร/ชั่วโมง	ส่วนสูง/รวมขา (M)	ท่อน้ำ (นิ้ว)	สารกรอง (ลิตร)
6"	400~800	1.0/1.3	½"	15
8"	800~1500	1.2/1.5	¾"	25
10"	1500~2000	1.2/1.5	1"	35
12"	2000~3000	1.2/1.5	1"	55
14"	3000~4000	1.2/1.5	1-1/2"	80
16"	4000~5000	1.5/1.8	1-1/2"	105
18"	5000~6000	1.5/1.8	2"	170
20"	6000~8000	1.5/1.8	2"	200
24"	8000~9000	1.5/1.8	2"	300
80"	9000~14000	1.5/2.3	3"	550
100"	14000~24,000	1.5/2.3	3"	800

เครื่องกรองน้ำชนิด ไฟเบอร์กลาส

วาล์วสำหรับ
เครื่องกรองเรซิ่น

ขนาด (นิ้ว)	สารกรองที่เติม ประมาณ 70%	อัตราการไหลของน้ำ ลิตร/ชั่วโมง
8x44 = 8	24	1,950
10x54 = 10	44	3,700
12x65 = 12	75	6,370
14x65 = 14	105	9,000

คุณสมบัติเด่น

ไม่เป็นสนิม
ใช้กับสภาพน้ำที่เป็นบ่อบาดาลได้ดี

- ขนาดถัง ปากถังกว้าง 2.5"
- เป็นถังกรองสำหรับบรรจุสารกรองชนิดต่างๆ เช่น แมงกานีส,คาร์บอน, เรซิ่น ฯลฯ.
- วัสดุภายนอกทำด้วยไฟเบอร์กลาส ภายในเป็นพลาสติก PE ทนการกัดกร่อนได้ดี
- ตัวถังกรองจะมีน้ำหนักเบากว่าวัสดุที่เป็นโลหะถึงประมาณ 1 ใน 3 เท่า
- ถังมีสี ALMOND (สีเหลืองอ่อนๆ) ใช้กับหัวควบคุมแบบ Manual หรือแบบ Automatic ได้
- หัวควบคุมแบบทำจากพลาสติก PE ความทนแรงดันสูง 150 psi

เครื่องกรองน้ำสแตนเลสท่อคู่

คุณสมบัติของเครื่องกรอง

- ขนาด สูง 50 ซม. มีความหนา 2 มม.
- เส้นผ่าศูนย์กลาง 10 ซม.
- ตัวเครื่องทำด้วยสแตนเลสสตีล เป็นรูปทรงกระบอก แบบท่อคู่ชนิดรับแรงดัน
- ท่อน้ำเข้า-ออก ทำด้วยสแตนเลสสตีล ขนาดเส้นผ่าศูนย์กลาง 1/2 นิ้ว
- เป็นท่อสแตนเลสทั้งเส้น
- วาวล์ ทำด้วยทองเหลือง ขนาด 1/2 นิ้ว

การกรอง

- ท่อแรกใช้ Activated Carbon อย่างดีในการกรองตะกอน
- กลิ่น คลอรีน สี สารอินทรีย์ต่าง ๆ สารตะกั่ว ยาฆ่าแมลง ฯลฯ
- ท่อที่สองใช้ Cation Resin ชนิดพิเศษ ในการปรับสภาพน้ำกระด้าง ให้เป็นน้ำอ่อน ลดปริมาณหินปูนในน้ำ จึงทำให้มีรสหวานนุ่มนวล
- ท่อที่สามใช้ Ceramic มีความละเอียดขนาด 3 ไมครอน จึงสามารถกรองเชื้อโรคและจุลินทรีย์ จึงมั่นใจได้ว่าน้ำที่ผ่านขบวนการกรองสะอาดและปลอดภัย

เครื่องจ่ายสารเคมี

รายละเอียดเครื่องจ่ายสารเคมี กุลฟอส

ระบบ มอเตอร์ขับเคลื่อน

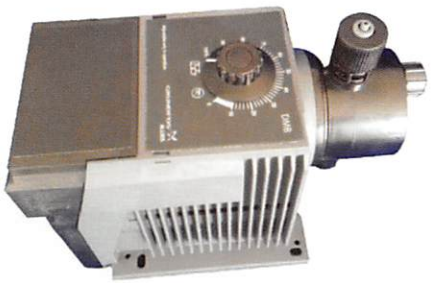

คุณสมบัติ

ใช้ในการควบคุมสูบจ่ายน้ำยาเคมีในระบบน้ำดีและน้ำเสีย มอเตอร์ปั๊มสำหรับงานสูบจ่ายสารเคมี สามารถใช้ได้กับเคมี เช่น คลอรีน,กรดเกลือ,โซดาไฟ

รุ่น DMB	Max Capacity (l/h)	Max Pressure (bar)	Freq. 50 Hz (spm)	Stroke volume	Voltage	Accuracy Flow	Accuracy Linearity	Max Suction	Turndown ratio
DMB 1.0-10	1	10	120	0.14	1x230 V Or 1x115 V 50/60 Hz	+/- 1.5%	+/- 4 %	6 M	1:10
DMB 3.0-10	3	10	120	0.42					
DMB 5.0-60	5	6	120	0.69					
DMB 9.1-2	9	2	120	1.24					
DMB 18.2-2	18	2	120	2.46					

รายละเอียดเครื่องจ่ายสารเคมี รีเกา

ระบบขับเคลื่อนแบบ โซลินอยวาล์ว

Model	Max Capacity (l/h)	Max Pressure (bar)	Stroke Control %	Pulse Frequency Stoke/Min	Voltage
รุ่น	การจ่ายสูงสุด	แรงดันสูงสุด	ปรับควบคุมรอบ	การจ่ายรอบ/นาที	1x230 V Or 1x115 V 50/60 Hz
JLM0110	1	10	20-100	60~140	
JLM0408	3	10	20-100	60~160	
JLM0505	5	6	20-100	60~120	
JLM0804	9	2	20-100	60~160	

IZUMI
อิซูมิ

เครื่องกรองระบบ รีเวิสออสโมซิส (อาร์โอ)

สำหรับบ้านที่พักอาศัยและโรงงานขาดกลางหรือโรงน้ำดื่มในหมู่บ้าน

กรอง 5 ขั้นตอน

กรอง 4 ขั้นตอน

รุ่น 200 ลิตร/วัน

รุ่น 600 -2400 ลิตร/วัน

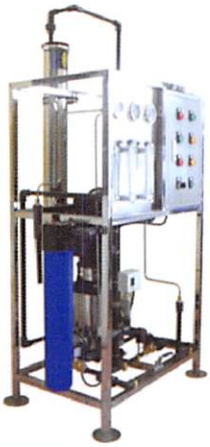

รุ่น 6,000 ลิตร/วัน

รุ่น 12,000 ลิตร/วัน

High Capacity Industrial Reverse Osmosis System

Special Order Also available

Capacity : From 320000 PD To 317000 GPD

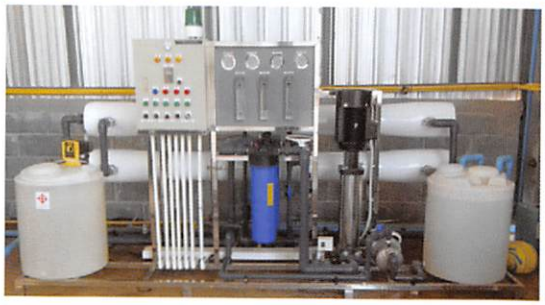

เครื่องกรองน้ำดื่ม ระบบ ซอฟท์เทนเนอร์ รุ่น AQUA-200 LPH

คุณสมบัติพิเศษ

- เครื่องกรองน้ำสามารถต่อกับท่อประปาได้เลย
- สามารถผลิตเป็นระบบน้ำดื่ม พร้อม UV.
- เครื่องสามารถใช้ได้กับน้ำประปาทั่วไป
- โครงสร้างสเตนเลส SS 304 มีความแข็งแรงและ ทนทาน
- เหมาะกับ โรงเรียน, โรงพยาบาลและ โรงงานอุตสาหกรรม
- มีระบบควบคุมไหลของน้ำ ด้วย Pressure switch
- มีเครื่องกรองตะกอนและเครื่องกรองเซรามิค
- มีเครื่องผลิตแสง ULTRA VIOLET (UV.)
- มีตัวตรวจสอบแรงดัน Pressure Gauge

หมายเหตุ...ขนาดและสเปคของเครื่องสามารถเปลี่ยนแปลงได้ตามกำลังการผลิต

สเปคของเครื่องกรอง

1. ปั๊มจ่ายน้ำ"STAC" ส่งน้ำเข้าระบบกรองควบคุมอัตโนมัติ
2. ถังกรอง FRP บรรจุสารกรอง Antracite
3. ถังกรอง FRP บรรจุสารกรอง Carbon
4. ถังกรอง FRP บรรจุสารกรอง Resin
5. ไส้กรอง เซรามิค ที่มีความละเอียด 0.3 ไมครอน
6. เครื่องผลิตแสง UV. "Sterlight" เพื่อฆ่าเชื้อโรค(USA)
7. ระบบไฟฟ้า 220 V/50 Hz.
8. ขนาดตัวเครื่อง 150 x 60 x 110 cm.

เครื่องกรองน้ำดื่ม ระบบ REVERSE OSMOSIS (RO.)

กำลังการผลิต 250 ลิตร/ชั่วโมง รุ่น AQUA -250 LPH

คุณสมบัติพิเศษ

- เครื่องกรองน้ำสามารถต่อเค้ากับท่อประปาได้เลย
- สามารถผลิตเป็นน้ำดื่มที่สะอาดบริสุทธิ์ด้วย ระบบ RO. พร้อม UV.
- เครื่องสามารถใช้ได้ ทั้งน้ำประปา และบาดาล
- โครงสร้างสเตนเลส SS304 มีความแข็งแรง และทนทาน
- เหมาะกับ โรงเรียน, โรงพยาบาล และ โรงงานอุตสาหกรรม
- มีระบบควบคุมการไหลของน้ำ ด้วย Soleniod "Parker"
- มีระบบควบคุมแรงดันน้ำด้วย Low Pressure "Danfoss"
- มีตัววัดอัตราการไหลของน้ำ Flow meter
- มีตัวตรวจสอบแรงดันของน้ำ Preesure Gauge

หมายเหตุ : ขนาดและสเปคของเครื่องสามารถเปลี่ยนแปลงได้ตามกำลังแรงผลิต

สเปคของเครื่องกรอง

1. ถังกรองไฟเบอร์ กลาส(FRP) บรรจุสารกรอง Antracite หรือ Manganess
2. ถังกรองไฟเบอร์ กลาส(FRP) บรรจุสารกรอง Carbon
3. ถังกรองไฟเบอร์ กลาส(FRP) บรรจุสารกรอง Resin
4. ปั๊มแรงดันสูง จาก Italy ส่งนำเข้าใส่กรอง Membrane
5. ไส้กรอง RO. Membrane ขนาด 4"x40" คุณภาพสูง
6. มีระบบควบคลุมไฟฟ้าอัตโนมัติ
7. มีไส้กรอง Carbon Block "Pentek" เพื่อปรับสภาพน้ำ (USA)
8. มีเครื่องผลิตแสง UV "Sterilight" เพื่อฆ่าเชื้อโรค (Cannada)
9. ระบบไฟฟ้า 220 V/50 Hz.
10. โครงสร้างสเตนเลส เกรด SS304
11. ขนาดตัวเครื่อง 180 x 60 x130 cm. (กxลxส)
12. ระบบควบคุมการไหลของน้ำด้วย Soleniod "Parker"

IZUMI อิซูมิ

Control Switch

SUN ST-70 AB Series

- รุ่นใหม่ล่าสุดมีรูระบายอากาศด้านล่างรอบตัวเพื่อช่วยในการถ่ายเทอากาศได้ดียิ่งขึ้น
- ใช้สำหรับงานสูบน้ำเข้าและระบายน้ำออกโดยทำหน้าที่ควบคุมระบบการขึ้นลงของระดับน้ำอย่างเที่ยงตรง
- ตัวสวิตช์ผลิตด้วยมาตรฐานเดียวกันกับ "RADAR" แท้ กล่องด้านนอกและวงจรด้านในหุ้มด้วยพลาสติกอย่างดี
- ใช้ไฟฟ้า 220V. / กินกระแสไฟ 7.5 A. AC เปิด-ปิด การทำงานได้ไม่ต่ำกว่า 1 ล้านครั้ง ขั้วไฟ 1 POLE DOUBLE THROW การควบระดับน้ำ ระหว่าง 0.18 – 5 เมตร

Pressure Control Switch STA-1

แหล่งไฟ : 220 V /50 Hz
กระแสไฟของปั๊ม : ไม่เกิน 10 แอมป์
กำลังของปั๊ม : ไม่เกิน 0.5–1.5 HP
แรงดันปั๊มที่ต้องการ : ส่งสูงไม่เกิน 50 เม
ขนาดท่อ : 1"x1" (นิ้ว)
อุณหภูมิของน้ำ : ไม่เกิน 60 องศา

1. pump on ไฟสีเขียว พร้อมใช้งาน
2. pump on ไฟสีเหลือง ปั๊มกำลังทำงาน
3. Failure ไฟสีแดง ปั๊มหยุดเนื่องจากน้ำแห
4. Restart ปุ่มสีแดง กดเพื่อให้ปั๊มทำงานอี

คุณสมบัติ

- ปั๊มจะหยุดการทำงานภายใน 10 วินาที ในกรณีน้ำขาดท่อและเมื่อหยุดใช้น้ำ
- ให้แรงดันน้ำที่สม่ำเสมออย่างมีประสิทธิภาพ ขณะเปิดก๊อกน้ำหลายก๊อก
- มีเพชรเซอร์เกจควบคุมแรงดันน้ำ
- มีเช็ควาล์วกันน้ำย้อนกลับ

PS Series (Pressure Control Switch)

คุณสมบัติ: สวิตช์แรงดันนี้ถูกออกแบบมาเพื่อใช้งานควบคุมแรงดันของปั๊มน้ำระบบอัตโนมัติ โดยทำหน้าที่ในการควบคุมแรงดันให้สม่ำเสมออย่างต่อเนื่องเป็นสวิตช์ เปิด/ปิด อัตโนมัติโดยใช้แรงดันควบคุมให้ปั๊มทำงานดูดน้ำเข้าและจ่ายน้ำออกใช้ไฟฟ้า 220 V.

ขนาดวัตต์:

- เปิด 1.0 ปิด 1.7 PS 100 W
- เปิด 1.1 ปิด 1.8 PS 105 W
- เปิด 1.6 ปิด 2.6 PS 250 W
- เปิด 1.8 ปิด 2.8 PS 300 W
- เปิด 2.0 ปิด 3.0 PS 400 W

เกลียวข้อต่อมีทั้งขนาด 1/4 นิ้ว, 3/8 นิ้ว

ST-75-1 Float Switch Series

คุณสมบัติ

- สายไฟทำด้วย VCT เกรด A ทนความร้อนได้ดี นำเข้าจากประเทศเยอรมัน ป้องกันความชื้นได้ดี
- ผ่านการตรวจเช็คระบบการ เปิด-ปิด ที่เที่ยงตรง จากทางโรงงาน
- ใช้ในงานสูบน้ำเข้า โดยต่อสายไฟเข้ากับตัวปั๊มลูกลอยก็จะทำงานโดยอัตโนมัติด้วยระบบลูก
- สแตนเลสและร่องสะพาน ทำมาจากทองขาวผสมสแตนเลสที่อยู่ในตัวลูกลอย จึงทนกรด- และสนิม ได้ดี
- ใช้ไฟฟ้า 220 V. ตัดไม่เกิน 1/2 HP. กินไฟที่ 10 AMP.

STR-101 Series (Oil Level Control Switch)

คุณสมบัติ

สามารถใช้ได้กับน้ำมันเตา, น้ำร้อน, น้ำมันโซล่า, น้ำมันดีเซลล์, ในอุณหภูมิความร้อนที่ 100 องศาเซลเซียส หากใช้ในงานที่อุณหภูมิความร้อนเกินนี้ควรให้เปิดฝาที่ปิดปากบ่อทิ้งไว้มิฉะนั้นตัวสวิตช์จะตัดการทำงานเร็วกว่าปกติ ใช้ได้ทั้งไฟ (กรณี 3 เฟสต้องใช้เบรกเกอร์ในการติดตั้ง) ใช้ได้กับปั๊มทุกรุ่น

สวิทช์แรงดันน้ำ รุ่น STP-74 (ขาทองเหลือง,ขาพลาสติก

ขนาดเกลียว 2 หุน
กระแสไฟ 220–240 V กระแสแอมป์สูงสุด 12A
แรงดันตั้งแต่ 20 PSI~100 PSI (ปอนด์/ตารางนิ้ว)
เปิดที่ 20 PSI ปิดที่ 40 PSI

คุณสมบัติ

- ขาทองเหลือง : ใช้เป็นสวิทช์ ตัด-ต่อ ของปั๊มน้ำ 380/220/
- ขาพลาสติก : ใช้เป็นสวิทช์ ตัด-ต่อ ของปั๊มน้ำ 350/200/1

สวิทช์แรงดันปั๊มลม รหัส STQ-73

กระแสไฟ 220–240 V กระแสแอมป์สูงสุด 17A
แรงดันตั้งแต่ 20 PSI~150 PSI (ปอนด์/ตารางนิ้ว)
เปิดที่ 20 PSI ปิดที่ 150 PSI

คุณสมบัติ

ใช้เป็นสวิทช์ ตัด-ต่อ ของปั๊มน้ำ 450/280/240

สวิทช์ปั๊มลม ชนิดอัตโนมัติ รหัส STQ-73

กระแสไฟ 220–240 V กระแสแอมป์สูงสุด 17A
แรงดันตั้งแต่ 20 PSI~150 PSI (ปอนด์/ตารางนิ้ว
เปิดที่ 20 PSI ปิดที่ 150 PSI

คุณสมบัติ

ใช้เป็นสวิทช์ ตัด-ต่อ ของปั๊มน้ำ 450/280/240

ไดนาโม FOLK

ไดนาโมรอบช้า สำหรับต่อเครื่องยนต์ดีเซล

ไดนาโมคุณภาพสูง เหมาะสำหรับใช้งานหนัก
คุณภาพทนทาน ใช้ได้ยาวนาน พร้อมคุณสมบัติพิเศษ ดังนี้

1. สามารถให้แสงสว่างได้ตลอด 24 ชั่วโมง โดยที่ตัวไดนาโมไม่ร้อน
2. มีระบบปรับโวลต์สูงต่ำได้ในตัว ประมาณ 5% เมื่อใช้ไฟเต็มที่
3. หมุนได้ทั้งซ้าย และขวา โดยไม่ต้องกลับสาย สะดวกต่อการติดตั้งกับเครื่องยนต์ทุกชนิด
4. ไม่มีหัวดีซี (หัวคอมมิว) ตัดปัญหาเรื่องไฟสปาร์คและคลื่นวิทยุรบกวน
5. มีทั้งแบบใช้แสงสว่าง และแบบเชื่อมโลหะ - แบบแสงสว่าง เริ่มตั้งแต่ 3 KW จนถึง 30 KWมีทั้งไฟ 1 เฟส และ 3 เฟส

คุณสมบัติของเครื่องปั่นไฟ

รุ่น	กระแสไฟ V.		ใช้กับเครื่องยนต์ขนาด	ยี่ห้อ
3 Kw	220 v.	-	8 แรงม้าหรือ 9	ยันม่าร์หรือคูโบต้า
5 Kw	220 v.	380 v.	11 แรงม้าหรือ 11.4	ยันม่าร์หรือคูโบต้า
7 Kw	220 v.	-	14 แรงม้า	ยันม่าร์หรือคูโบต้า
10 Kw	220 v.	380 v.	16 แรงม้า	ยันม่าร์หรือคูโบต้า
15 Kw	220 v.	380 v.	30 แรงม้า	ยันม่าร์หรือคูโบต้า
20 Kw	220 v.	380 v.		
30 Kw	220 v.	380 v.		

MODEL	S 300	S 500	ST 500	S 700	S 1000	ST1000	S1500	ST1500	S2000	ST2000	S2500	ST2500	S3000	ST3000
KW	3	5		7	10		15		20		25		30	
VOLTS	220	220	220/380	220	220	220/380	220	220/380	220	220/380	220	220/380	220	220/380
AMPS	13.5	21.6	0/9	26.6	44.3	0/18	65	0/27	86.9	0/36	112.5	0/44.5	135	0/53.5
PHASE	1	1	3	1	1	3	1	3	1	3	1	3	1	3
WEIGHT/KG	67	94		106	164		189		217		254		300	
CYCLES		50												
R.P.M.		1500												

โฟลว์ สวิทช์ (Flow Switch) สวิทซ์กันน้ำแห้ง

1.โฟลว์ สวิทช์ (Flow Switch) ยี่ห้อ สแตนดาด (STANDARD)

รุ่น FL-25 (ขนาดเกลียว 1")ใช้ได้กับท่อตั้งแต่ 1"-6"

Max.Pressure 150 Psi (10 bar) Max.Liquid Temp.100 องศา

2.เพรสเซอร์ สวิทช์ (Pressure Switch) ยี่ห้อ ฮันนี่เวลล์ (Honeywell)

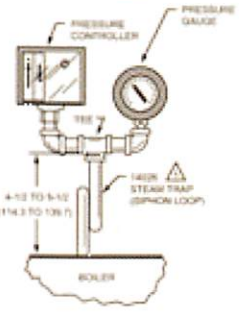

2.1 รุ่น L404F-1078 (ขนาดเกลียว 1/4")ใช้กับระดับน้ำสูง 3.5-35 เมตร (5-50PSI) ปรับลดได้ (Diff) 4-10 เมตร (6-14 PSI) คอนแทรคหน้าทองขาวชนิด NO, NC นิยมใช้กับแทงค์สูงทรงแชมเปญ, Booster pump

2.2 รุ่น L404F-1102 (ขนาดเกลียว 1/4")ใช้กับระดับน้ำสูง 0.7-10 bar (10-150PSI) ปรับลดได้ (Diff) 0.7-1.5 bar (10-22 PSI) คอนแทรคหน้าทองขาวชนิด NO, NC นิยมใช้กับระบบน้ำร้อนแรงดันสูง (Boiler, Steam) ในโรงงานอุตสาหกรรม, โรงแรม

Table 1. Models with kPa-psi.

Model Number	Operating Ranges		Subtractive Differential [R]		Maximum Diaphragm pressure	
	kPa	psi	kPa	psi	kPa	psi
L404F1060	15 to 100	2 to 15	15 to 40	2 to 6	170	25
L404F1078	35 to 350	5 to 50	40 to 100	6 to 14	590	85
L404F1094	140 to 2070	20 to 300	140 to 345	20 to 50	2410	350[b]
L404F1102	70 to 1035	10 to 150	70 to 150	10 to 22	1550	225
L404F1219[c]	15 to 100	2 to 15	15 to 40	2 to 6	170	25

Products

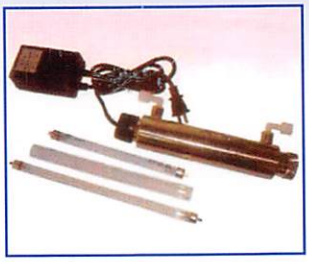

UV Steright

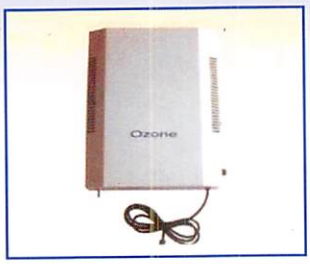

เครื่องฆ่าเชื้อโรคระบบโอโซน
(Ozone)

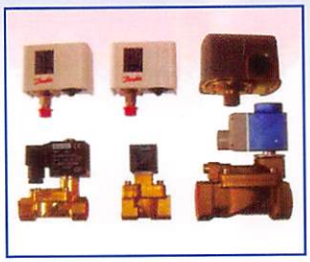

Solenoid Valve, Pressure Switch

Flow Meter, Pressure Gauge

น้ำยาอุตสาหกรรม

น้ำยากำจัดหินปูน
SOFTEN-BLUE

น้ำยาป้องกันการตกผลึก
R.O เมมเบรน ANTI-SCALING

น้ำยาเร่งการตกตะกอน
ALUMINIUM STANDARD

สารเร่งตกตะกอนสนิมเหล็ก
ATF แอนตี้ฟอรัส

สารเคมี

สารส้ม

สารส้มใช้แกว่งในบ่อเก็บน้ำเพื่อให้สิ่งสกปรกตกตะกอน สามารถใช้ในการกำจัดกลิ่นตัวโดยเฉพาะใต้วงแขน ดับกลิ่นได้ 100% และนานถึง 24 ชั่วโมง และสามารถใช้กำจัดกลิ่นเท้าได้

คลอรีนผง 65%

- ใช้ฆ่าเชื้อ แบคทีเรีย และจุลินทรีย์ใน น้ำดื่ม และน้ำในสระว่ายน้ำ
- ใช้ในอุตสาหกรรมผลิต กระดาษ ทำยาฆ่าเชื้อจุลินทรีย์ ทำสีผสมอาหาร ยาฆ่าแมลง สี ผลิตภัณฑ์ปิโตรเลียม พลาสติก เวชภัณฑ์ อุตสาหกรรมเท็กไทล์ ฯลฯ
- ในทาง อินทรีย์เคมี ใช้ธาตุนี้เป็นออกซไดซิ่งเอเจนต์ และใน ซับสทิทิวชัน(substitution) เพราะคลอรีนมีคุณสมบัติเคมีที่ต้องการใน สารประกอบอินทรีย์ เมื่อเข้าไปแทนที่ ไฮโดรเจน (ในการผลิต ยางสังเคราะห์)
- ใช้ในการผลิตคลอเรต (chlorates) ,เช่น คลอโรฟอร์ม (chloroform) , คาร์บอนเตตร้าคลอไรด์ (carbon tetrachloride) , และใชในการสกัด โบรมีน

คลอรีนผง 90%

- ใช้ฆ่าเชื้อ แบคทีเรีย และจุลินทรีย์ในน้ำดื่ม และน้ำในสระว่ายน้ำ
- ละลายน้ำช้า
- น้ำหนัก 50 Kg.

Mangnese, Resin

Carbon

ตัวแทนจำหน่าย

TONGYANG GROUP

Water Quality ASSOCIATION

SYSTEM CERTIFICATION ISO 9001:2000 SGS

UKAS QUALITY MANAGENT